6 Установка изделия

6.1 Перед установкой варочной поверхности убедитесь, что

- Рабочая поверхность квадратная и ровная, и никакие конструктивные элементы не мешают требованиям к пространству.
- Рабочая поверхность выполнена из термостойкого материала.
- Если поверхность установлена над духовкой, она имеет встроенный вентилятор охлаждения.
- Установка должна соответствовать всем требованиям к зазору и применимым стандартам и нормам.
- Подходящий изолирующий выключатель, обеспечивающий полное отключение от электросети, встроен в постоянную проводку, смонтирован и расположен в соответствии с местными правилами и нормами проводки. Изолирующий выключатель должен быть утвержденного типа и обеспечивать разделение контактов воздушного зазора 3 мм во всех полюсах (или во всех активных [фазных] проводниках, если правила местной проводки допускают такое изменение требований).
- Выключатель изоляции должен быть легко доступен для пользователя после установки варочной панели.
- Проконсультируетесь с местными строительными органами и подзаконными актами, если у вас возникнут сомнения относительно установки
- Используйте термостойкие и легко очищаемые покрытия (например, керамическую плитку) для стеновых поверхностей вокруг варочной панели.

6.2 После установки варочной панели убедитесь, что:

- Кабель питания недоступен через дверцы шкафа или ящиков

Есть достаточный приток свежего воздуха снаружи шкафа к основанию варочной панели.

- Если варочная панель установлена над ящиком или шкафом, под основанием варочной панели установлен тепловой защитный барьер.
- Изолирующий выключатель легко доступен для пользователя.

6.3 Выбор монтажного оборудования

Вырежьте отверстие на рабочей поверхности в соответствии с размерами, показанными на чертеже.

Для целей установки и использования вокруг отверстия должно быть сохранено свободное пространство не менее 5 см.

- Толщина рабочей поверхности составляет не менее 30 мм. Чтобы избежать деформации, вызванной тепловым излучением панели, используйте для столешницы термостойкий материал. Как указано ниже:

6 Установка изделия

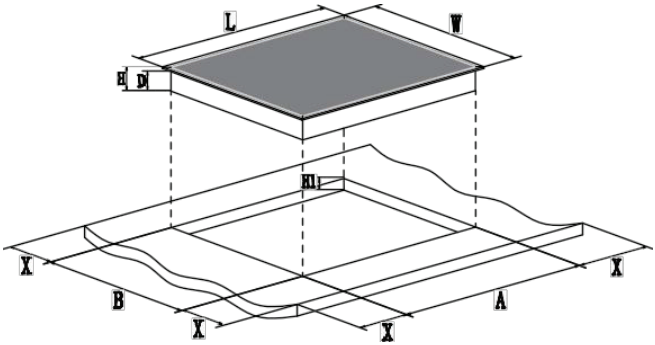

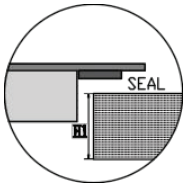

H1=30

Модель	L (мм)	W (мм)	H (мм)	D (мм)	A (мм)	B (мм)	X (мм)
IS 40CQ60 NE	590	520	60	56	560	490	50

При любых обстоятельствах убедитесь, что индукционная варочная панель хорошо вентилируется, а воздухозаборник и выпускное отверстие не заблокированы. Убедитесь, что варочная панель находится в рабочем состоянии. Как указано ниже:

Безопасное расстояние между варочной панелью и шкафом над панелью должно быть не менее 760 мм.

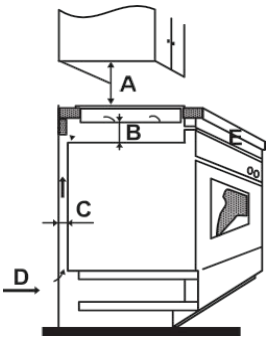

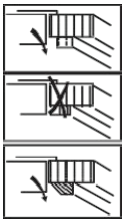

A (мм)	B (мм)	C (мм)	D	E
760	50 мм	30 мм	Забор воздуха	Воздушный выход 10 мм

6.4 Инструкция по прикреплению уплотняющей ленты

- Очистите варочную панель в области выреза.
- Закрепите уплотнение вдоль внешнего края стеклянной пластины. Не удлиняйте его. Позвольте срезанным концам оставаться посередине одной стороны. Когда вы разрежете его по длине (добавьте несколько мм), сожмите два конца вместе и не оставляйте зазора между двумя концами.