6 Установка изделия

6.1 Перед установкой варочной поверхности убедитесь, что

- Рабочая поверхность квадратная и ровная, и никакие конструктивные элементы не мешают требованиям к пространству.
- Рабочая поверхность выполнена из термостойкого материала.
- Если поверхность установлена над духовкой, она имеет встроенный вентилятор охлаждения.
- Установка должна соответствовать всем требованиям к зазору и применимым стандартам и нормам.
- Подходящий изолирующий выключатель, обеспечивающий полное отключение от электросети, встроен в постоянную проводку, смонтирован и расположен в соответствии с местными правилами и нормами проводки. Изолирующий выключатель должен быть утвержденного типа и обеспечивать разделение контактов воздушного зазора 3 мм во всех полюсах (или во всех активных [фазных] проводниках, если правила местной проводки допускают такое изменение требований).
- Проконсультируетесь с местными строительными органами и подзаконными актами, если у вас возникнут сомнения относительно установки
- Вы используете термостойкую и легко очищаемую отделку (например, керамическую плитку) для поверхностей стен, окружающих плиту.

6.2 После установки варочной поверхности убедитесь, что

- Кабель питания недоступен через дверцы шкафа или ящиков
- Имеется достаточный поток свежего воздуха снаружи шкафа к основанию варочной поверхности
- Если варочная поверхность установлена над ящиком или шкафом, под основанием варочной поверхности устанавливается термозащитный барьер
- Изолирующий выключатель легко доступен.

6.3 Выбор монтажного оборудования

Вырежьте отверстие на рабочей поверхности в соответствии с размерами, показанными на чертеже.

Для целей установки и использования вокруг отверстия должно быть сохранено свободное пространство не менее 5 см.

Убедитесь, что толщина рабочей столешницы составляет не менее 30 мм.

Чтобы избежать деформации, вызванной тепловым излучением панели, используйте для столешницы термостойкий материал. См. рисунок ниже:

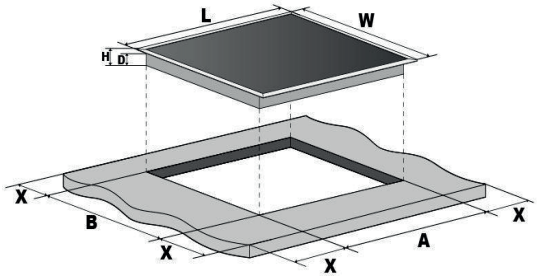

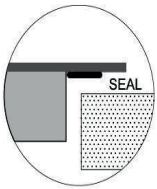

6 Установка изделия

Модель	Длина (мм)	Ширина (мм)	Высота (мм)	D (мм)	A (мм)	B (мм)	X (мм)
IS 40CQ45 NE	450	510	60	56	425	495	50 Гц

В любом случае необходимо убедиться, что варочная панель хорошо вентилируется, а отверстия впуска и выпуска воздуха не заблокированы. Убедитесь, что варочная панель находится в хорошем рабочем состоянии. См. рисунок ниже:

Безопасное расстояние между варочной панелью и шкафом над панелью должно быть не менее 760 мм.

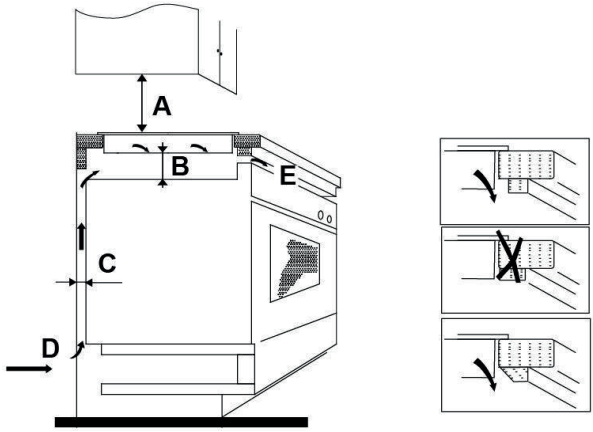

A (мм)	B (мм)	C (мм)	D	E
760	50 мм	30 мм	Забор воздуха	Воздушный выход 10 мм

6.4 Инструкция по прикреплению уплотняющей ленты

- Очистите варочную панель в области выреза.
- Закрепите уплотнение вдоль внешнего края стеклянной пластины. Не удлиняйте его. Позвольте срезанным концам оставаться посередине одной стороны. Когда вы разрежете его по длине (добавьте несколько мм), сожмите два конца вместе и не оставляйте зазора между двумя концами.

