6 Установка прибора

6.1 Перед установкой варочной поверхности убедитесь, что

- Рабочая поверхность квадратная и ровная, и все детали соответствуют требованиям ниши для встраивания.
- Рабочая поверхность изготовлена из жаропрочного материала.
- Если плита установлена над духовкой, духовка имеет встроенный охлаждающий вентилятор.
- Установка будет соответствовать всем требованиям к зазору и применимым стандартам и правилам.
- Подходящий изолирующий выключатель, обеспечивающий полное отключение от сетевого источника питания, включен в постоянную проводку, установлен и расположен в соответствии с местными правилами и положениями проводки. Изолирующий выключатель должен быть одобренного типа и обеспечивать 3-миллиметровое разделение контактов с воздушным зазором во всех полюсах (или во всех активных [фазовых] проводниках, если местные правила проводки допускают это изменение требований).
- Изолирующий выключатель будет легко доступен клиенту с установленной варочной панелью.
- Вы консультируетесь с местными строительными органами и подзаконными актами, если у вас есть сомнения относительно установки.
- Вы используете термостойкие и простые в уходе покрытия (например, керамическую плитку) для поверхностей стен, окружающих варочную поверхность.

6.2 После установки варочной панели убедитесь, что:

- Кабель питания недоступен через дверцы или ящики шкафа.
- Существует достаточный поток свежего воздуха снаружи шкафа к основанию варочной панели.
- Если варочная панель установлена над выдвижным ящиком или шкафом, под основанием варочной панели устанавливается теплозащитный барьер.
- Изолирующий выключатель легко доступен для клиента.

6.3 Подбор монтажного оборудования

Вырежьте рабочую поверхность в соответствии с размерами, указанными на чертеже.
При любых обстоятельствах убедитесь, что стеклокерамическая поверхность хорошо вентилируется, а вход и выход воздуха не заблокированы. Убедитесь, что стеклокерамическая поверхность находится в хорошем рабочем состоянии. Как показано ниже.



Безопасное расстояние между боковыми сторонами варочной панели и внутренними поверхностями столешницы должно быть не менее 3 мм.

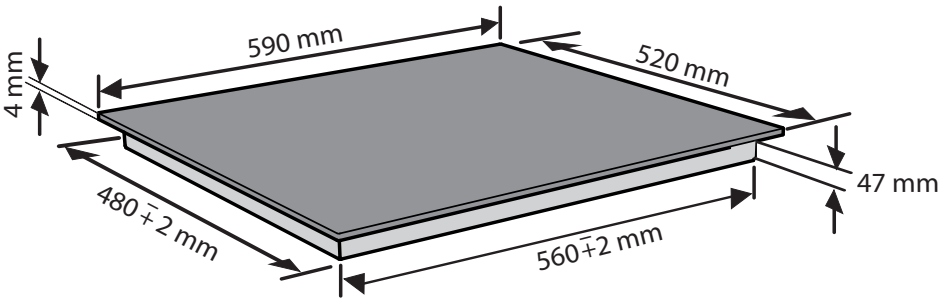

6 Установка прибора

Безопасное расстояние между варочной панелью и шкафом над ней должно быть не менее 760 мм.

