3 Установка

3.1 Схема встраивания в колонну

Если между иллюстрацией и фактическим видом изделия имеются какие-либо расхождения, за основу берется фактический вид изделия.

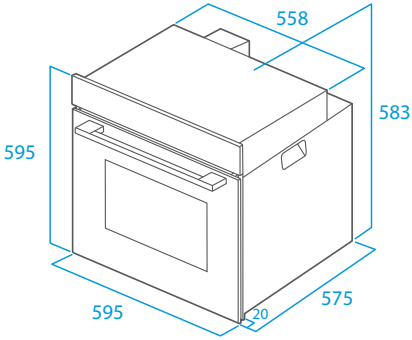

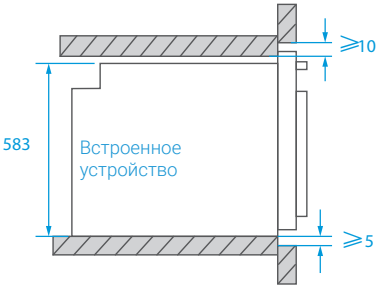

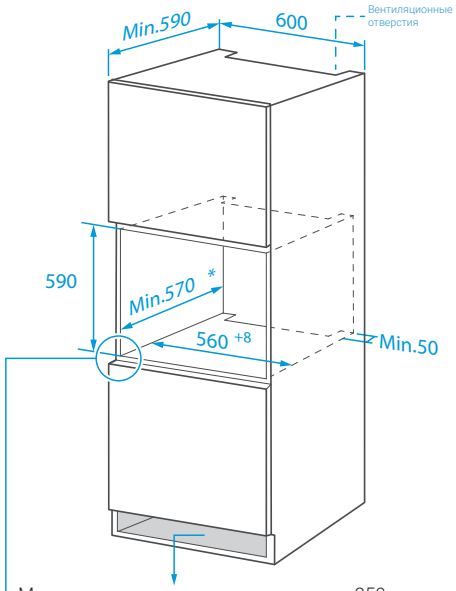

Минимальная зона вентиляции внизу: 250 мм

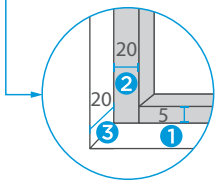

1. Сверху и снизу оставьте зазоры по 5 мм соответственно для установки дверной панели.
2. Слева и справа оставьте зазоры по 20 мм соответственно для установки дверной панели.
3. Оставьте зазор 20 мм по толщине для установки дверной панели.

- Толщина стенки шкафа составляет 20 мм.
- Если розетка установлена на задней стенке устройства, глубина проема шкафа должна быть увеличена с минимальной величины 590 мм до 620 мм.
- Размеры на рисунках указаны в мм.

3 Установка

3.2 Схема встраивания под столешницу

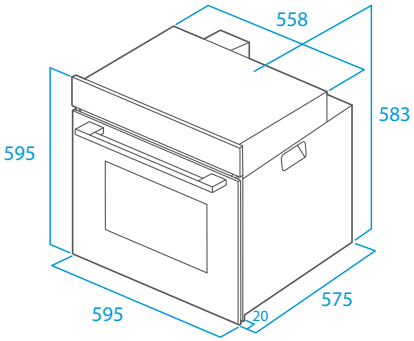

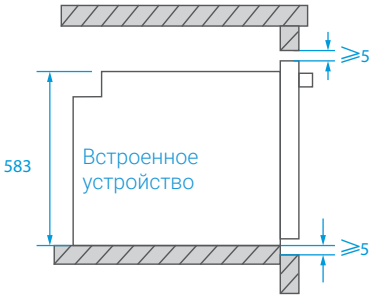

Без варочной панели

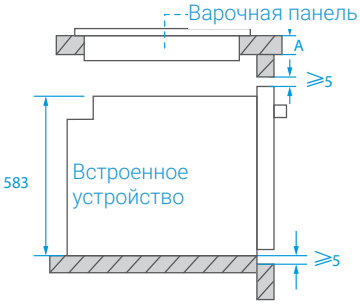

С варочной панелью

1. Сверху и снизу оставьте зазоры по 5 мм соответственно для установки дверной панели.
2. Слева и справа оставьте зазоры по 20 мм соответственно для установки дверной панели.
3. Оставьте зазор 20 мм по толщине для установки дверной панели.

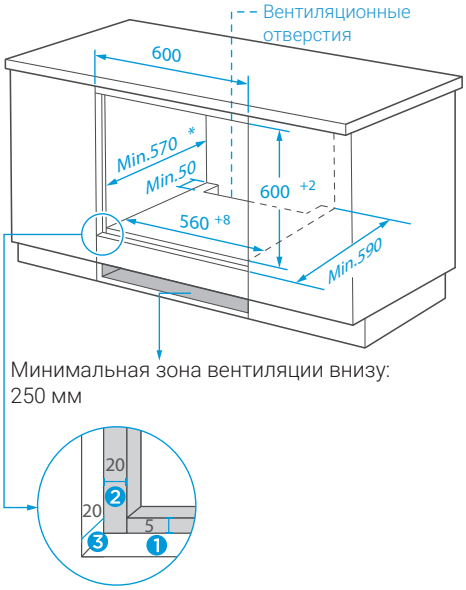

Если устройство устанавливается под варочной панелью, необходимо придерживаться минимального значения толщины столешницы A, указанного ниже.

Тип варочной панели	столешница A
Индукционная варочная панель	37 мм
Индукционная варочная панель, встроенная вровень со столешницей	47 мм
Газовая варочная панель	30 мм
Электрическая варочная панель	27 мм

1. Толщина стенки шкафа составляет 20 мм.
2. Если розетка установлена на задней стенке устройства, глубина проема шкафа должна быть увеличена с минимальной величины 590 мм до 620 мм.
3. Размеры на рисунках указаны в мм.

3 Установка

3.3 Важные инструкции по установке

1. Безопасная работа данного устройства может быть гарантирована только в том случае, если работы по установке выполнены на профессиональном уровне в соответствии с данными инструкциями по установке. В случае любого ущерба, возникшего в результате неправильной установки, ответственность несет лицо, выполнившее работы по монтажу.
2. В процессе установки необходимо задействовать двух специалистов по монтажу. Чтобы избежать царапин и поражения электрическим током, во время установки следует пользоваться сухими защитными перчатками.
3. Встроенные модули должны выдерживать температуру до 90 °C, а фронтальные поверхности прилегающих модулей — до 70 °C.
4. Используйте розетку, рассчитанную на ток 16 А.
5. Не устанавливайте устройство за декоративной дверцей или дверцей кухонного гарнитура, поскольку это может привести к перегреву устройства.
6. После распаковки проверьте устройство на наличие повреждений. Не подключайте устройство в случае, если оно было повреждено при транспортировке.
7. Не закрывайте вентиляционное отверстие устройства и зазор между шкафом и устройством.
8. Будьте предельно осторожны при перемещении и установке устройства. Не поднимайте устройство за ручку дверцы, поскольку оно очень тяжелое.
9. Немедленно прекратите использование устройства, чтобы избежать пожара, поражения электрическим током или других травм в случае, если шнур питания или вилка повреждены.
10. Чтобы не повредить устройство или шкафы, будьте очень внимательны при перемещении или установке устройства.
11. Перед включением устройства удалите из камеры все упаковочные материалы и принадлежности.
12. Для удобства подключения питания обеспечьте, чтобы розетка была доступна пользователям (например, находилась рядом со шкафом).
13. После завершения установки убедитесь, что вилка питания надежно вставлена в розетку.
14. Требования к чистой (внутренней) глубине шкафа приведены в разделе «Схема шкафа». Зазор между нижней панелью шкафа и задней панелью (или стенкой) должен составлять не менее 50 мм.

3.4 Этапы установки

1. Модифицируйте шкаф в соответствии с указаниями в разделе «Схема встраивания».
2. Перед установкой проверьте наличие обычных розеток и соответствующего заземления, а также соответствие размеров шкафа требованиям, указанным в инструкциях по установке.
3. Разместите устройство в отведенном для этого месте на кухне, установите его внутри вертикального шкафа и подключите к электросети.
4. Чтобы определить местонахождение монтажных отверстий для крепления, откройте дверцу устройства и обратите внимание на боковую раму устройства (их расположение показано ниже).
5. Закрепите устройство в шкафу двумя винтами.

