3 Установка

3.1 Предупреждение о размещении боковых направляющих

Чтобы обеспечить безопасное использование решетки или противня, необходимо вставлять в правильном направлении и правильно размещать боковые направляющие.

Кроме того, вы также можете ориентироваться на номер уровня, отображаемый спереди духовки, когда вы ее открываете. (Всего пять уровней.)

Это гарантирует, что еда не выскользнет сзади во время осторожного извлечения из решетки или противня.

Перед закрытием дверцы духовки убедитесь, что решетка (противень) на месте и что решетка (противень) не касается стекла внутри дверцы духовки.

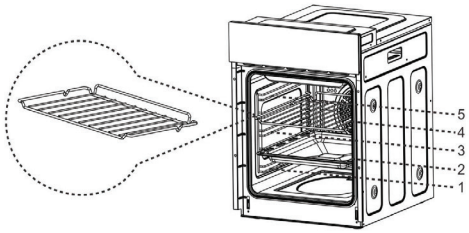

3.2 Удаление упаковочных компонентов и амортизирующих материалов

Удалите упаковочные материалы перед использованием.

Перед первоначальным использованием, пожалуйста, сначала удалите упаковочный материал в соответствии с рисунком, после чего можно выполнять другие операции.

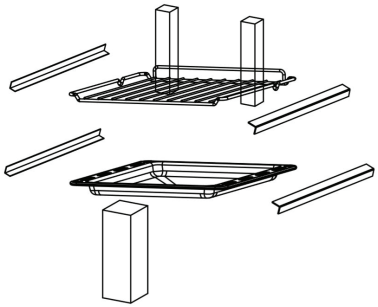

Пожалуйста, обратите внимание на удаление упаковочных материалов в духовке.

3.3 Меры предосторожности при первоначальном использовании

При первом использовании духовки может появиться небольшое количество дыма и запаха, что является нормальным явлением.

Пожалуйста, настройте температуру пустой духовки на 250 °C и выпекайте с использованием стереоскопической функции в течение 30 минут перед использованием.

3.4 Действия при первоначальном использовании

1. Удалите весь амортизирующий материал.

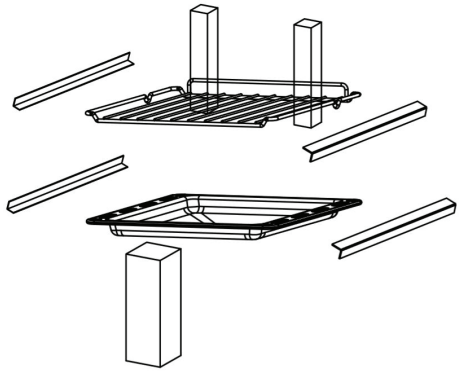

2. Работайте с пустой духовкой около 30 минут в режиме верхнего и нижнего нагрева при максимальной температуре.
3. Возникающий типичный запах нового изделия неизбежен. Пожалуйста, проветрите помещение.

3.5 Электрические соединения

⚠	Проводка духовки должна быть оснащена устройством всеполюсного отключения в соответствии с правилами проводки.
⚠	После установки прибора необходимо иметь другие методы отключения питания. Питание отключается с помощью доступной вилки или фиксированного выключателя проводки, соответствующего требованиям проводки.

Важная информация

Прибор предназначен для постоянной установки с трехконтактным шнуром питания и может подключаться только лицензированным специалистом в соответствии со схемой подключения.

Только квалифицированный электрик, учитывающий соответствующие нормы, может заменить шнур питания.

Не используйте несколько вилок, удлинителей или разветвителей. Перегрузка создает риск пожара.

Если подключение больше не доступно после установки, необходимо предусмотреть всеполюсный размыкающий выключатель с зазором контактов не менее 3 мм.

Подключайте провода сетевого шнура питания в соответствии со следующей цветовой кодировкой:

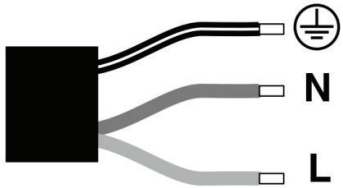

Зеленый и желтый	Земля ⏚(E)
Синий	Нейтральный провод (N)
Коричневый	Фазный (L)

3.6 Разумная фиксация духовки

ⓘ	Для установки духовки требуется помощь двух человек.

Основание духовки должно быть установлено, как показано ниже.

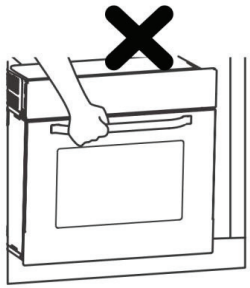



3 Установка

1. Обратите внимание на общие размеры, необходимые для установки.

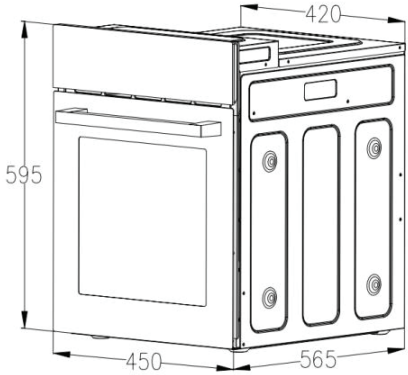

Единицы измерения: мм

2. Установка с выступом

Чтобы добиться наилучшего встраивания на кухне, пожалуйста, установите оборудование в стандартный шкаф шириной 460 мм, чтобы оно было на одном уровне с передней частью шкафа. Оборудование также может быть установлено на выступ.

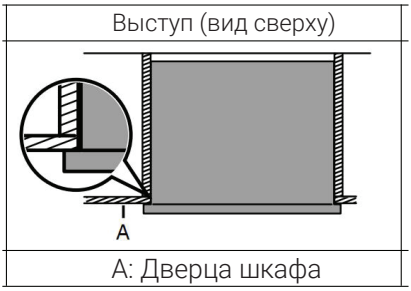

Перед установкой оборудования пожалуйста, убедитесь, что шкаф соответствует следующим внутренним размерам ниши для встраивания. Чтобы обеспечить циркуляцию воздуха, духовка должна быть установлена в соответствии с размерами и расстояниями, показанными на рисунке ниже.

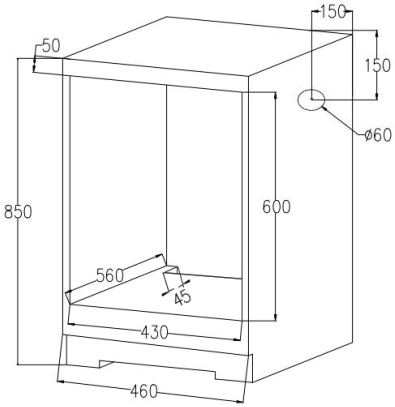

Духовой шкаф может быть установлен в любом термоустойчивом шкафу.

3.7 Фиксация духового шкафа к шкафу

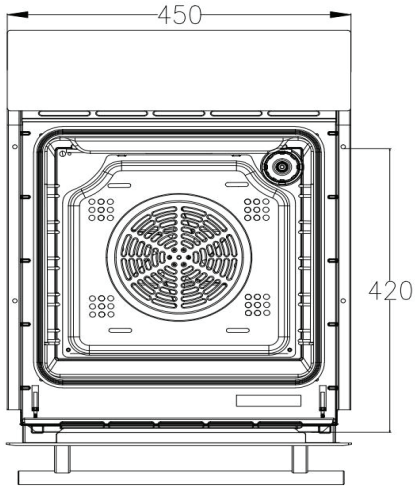

Откройте дверцу духовки, проверьте боковую часть духовки и определите фиксирующее отверстие.

3 Установка

3.8 Дополнительная важная информация

Внутренние металлические края могут быть острыми.

Пожалуйста, надевайте защитные перчатки во время установки и обслуживания.



Необходимо надевать защитные перчатки

- Столешница должна быть подходящей, чтобы обеспечить правильную работу духовки.
- Панели кухонного оборудования, прилегающие к духовке, должны быть изготовлены из термостойких материалов. Качество кухонного гарнитура из фанеры должно обеспечивать, чтобы клей выдерживал температуру не менее 120 градусов Цельсия. Когда пластик или клей не выдерживают эту температуру, мебель расплавится и деформируется.
- После размещения духовки в кухонном оборудовании электрические компоненты должны быть полностью изолированы. Это обязательное требование безопасности.
- Все элементы столешницы должны быть надежно зафиксированы на месте и не могут быть сняты без использования специальных инструментов.
- Удалите заднюю часть кухонного гарнитура, чтобы обеспечить полную циркуляцию воздуха вокруг духовки.
- гарнитура должна иметь задний зазор не менее 45 мм.