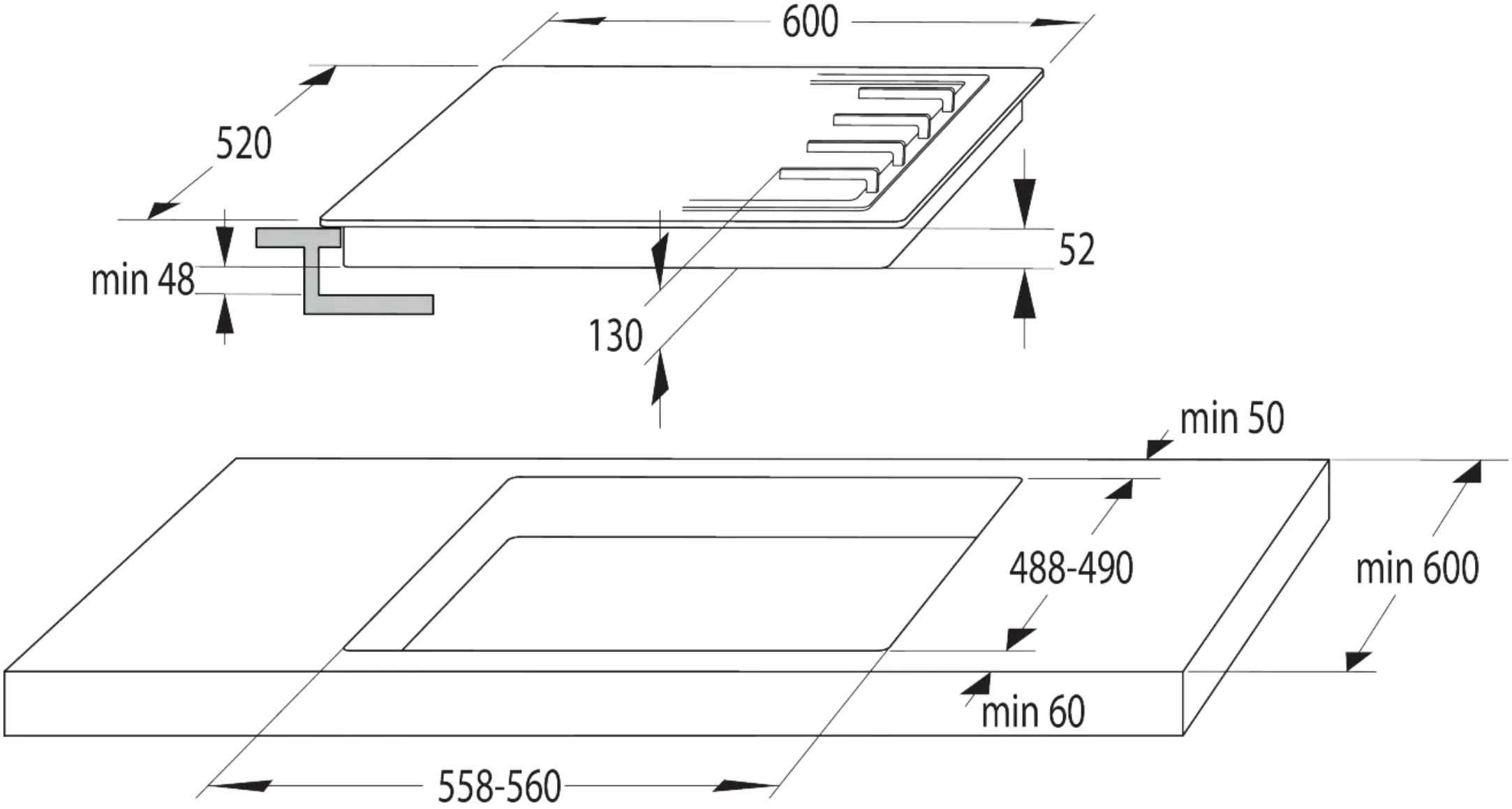
600
520
min 48
52
130
min 50
488-490
min 600
min 60
558-560

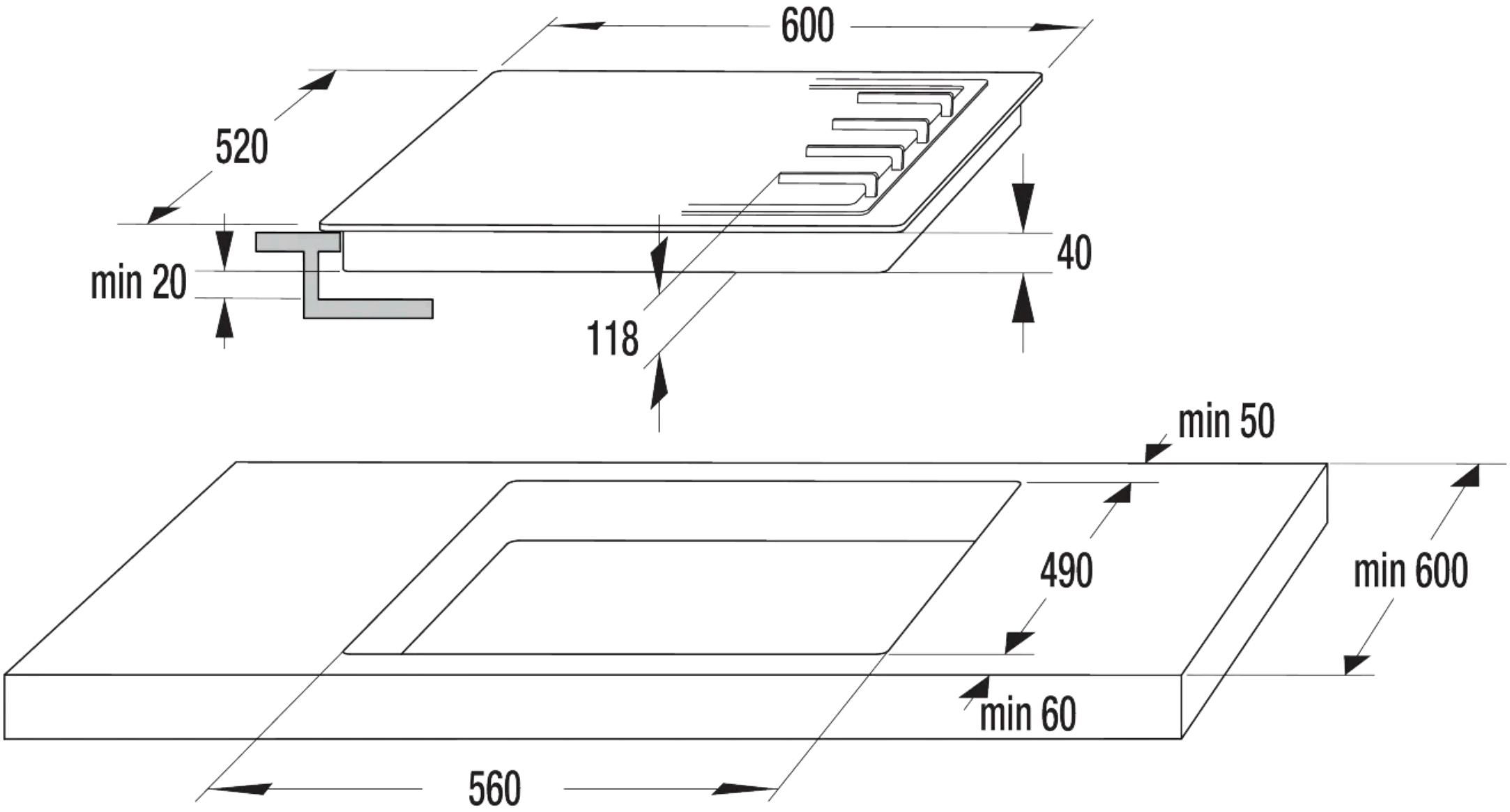
600
520
min 20
40
118
min 50
490
min 600
min 60
560