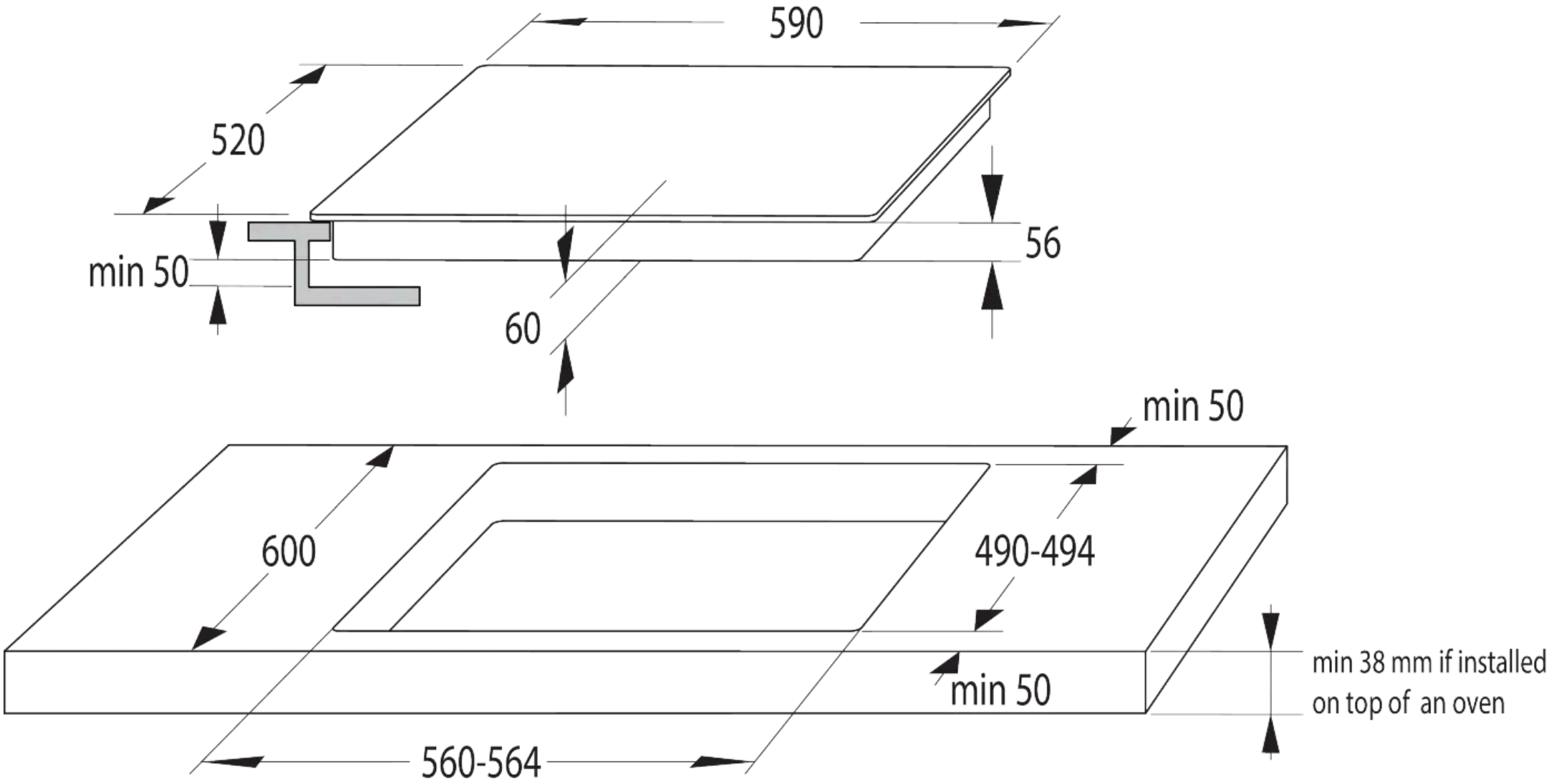
590
520
min 50
56
60
min 50
600
490-494
min 50
min 38 mm if installed
on top of an oven
560-564

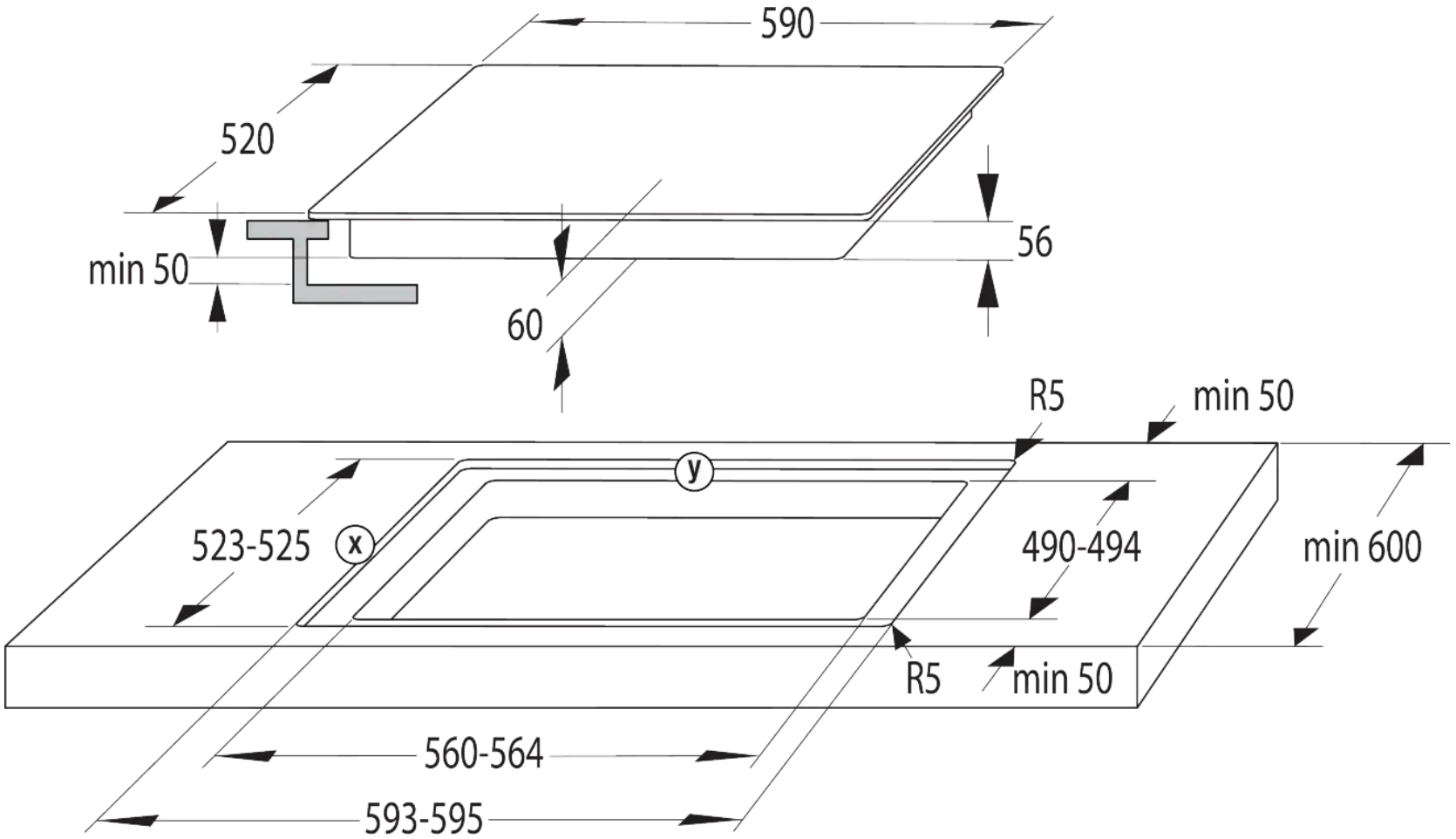
590
520
56
min 50
60
R5
min 50
y
523-525
x
490-494
min 600
R5
min 50
560-564
593-595

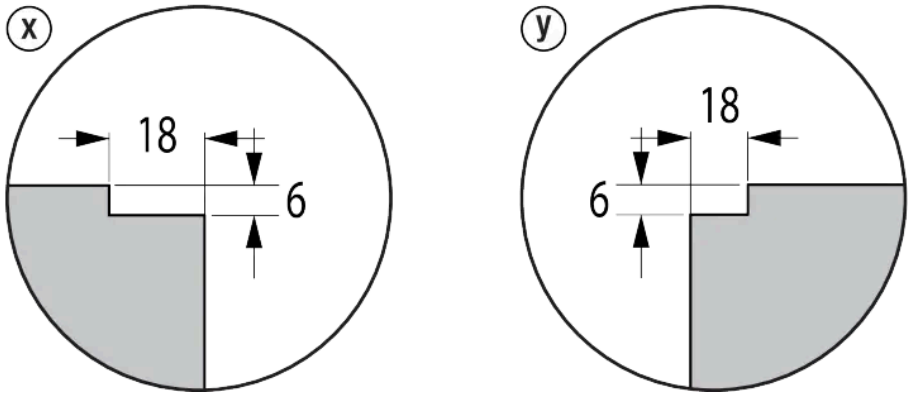
x
18
6
y
18
6