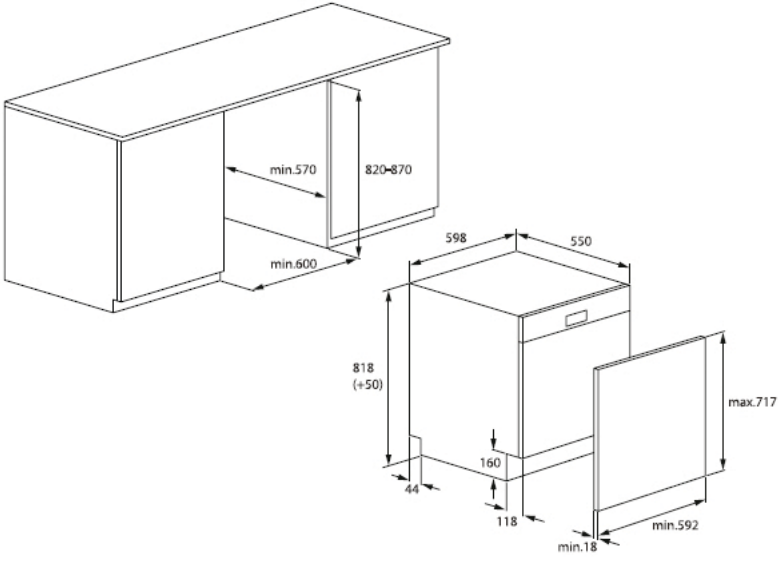
min.570
820-870
min.600
598
550
818
(+50)
max.717
160
44
118
min.592
min.18