Инструкция по установке

Установка и подключение

- Прибор предназначен только для бытового использования.
- Прибор может использоваться только как встраиваемый. Прибор не предназначен для установки и использования на столешнице или в шкафу без крепления.
- Соблюдайте указания инструкции по установке.
- Прибор можно встраивать в навесной шкаф шириной 60 сантиметров.
- Прибор снабжен шнуром питания с вилкой и должен подключаться только к правильно установленной, заземленной розетке.
- Напряжение сети должно соответствовать напряжению, указанному на заводской табличке прибора.
- Установку розетки и замену шнура питания может производить только квалифицированный специалист. Если после установки вилка недоступна, в электропроводке необходимо предусмотреть разъединитель, обеспечивающий размыкание контактов не менее чем на 3 миллиметра на всех полюсах.
- Не допускается использование адаптеров, разветвителей и удлинителей, так как их перегрузка может привести к возгоранию.

Во время работы доступные поверхности прибора могут сильно нагреваться.



Внимательно прочитайте инструкцию перед установкой.

Внимание!
Подключение к электросети
Прибор снабжен шнуром питания с вилкой и должен подключаться только к правильно установленной, заземленной розетке. В соответствии с действующими требованиями установку розетки и замену шнура питания может выполнять только квалифицированный специалист.
Если после установки вилка недоступна, в электропроводке необходимо предусмотреть разъединитель, обеспечивающий размыкание контактов не менее чем на 3 миллиметра на всех полюсах.

Винт

Монтажная пластина

Заглушка

Присоска

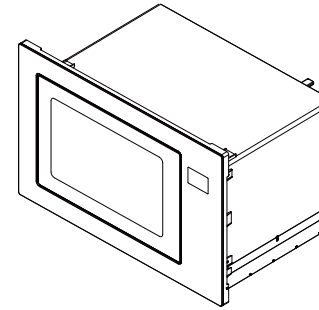

Перед монтажом необходимо снять заднюю стенку кухонного шкафа в области прибора.
Минимальная высота установки: 85 сантиметров.
Не закрывайте вентиляционные отверстия и места забора воздуха.

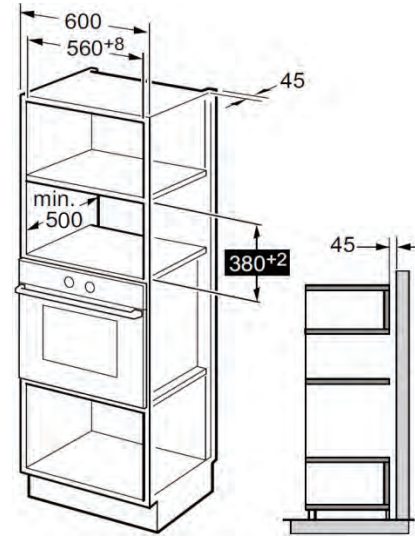

Примечание
В обоих вариантах установки необходимо использовать скобу и шаблон дна шкафа.

Подготовка шкафа

1. Прочитайте инструкцию на ШАБЛОНЕ ДНА ШКАФА, положите шаблон на дно шкафа.

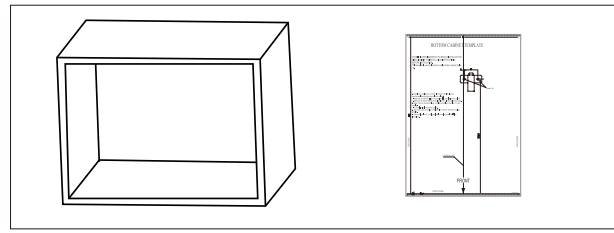

2. Сделайте отметки на дне шкафа по отметкам «a» на шаблоне.

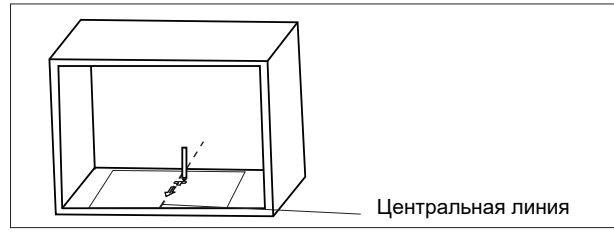

3. Снимите шаблон и прикрутите монтажную пластину винтом.

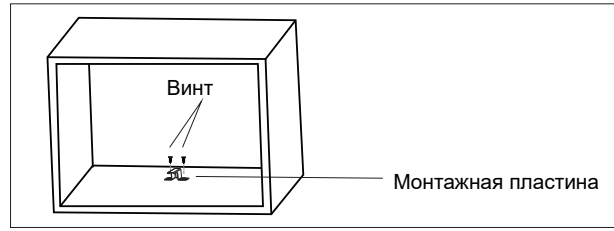

Монтаж прибора

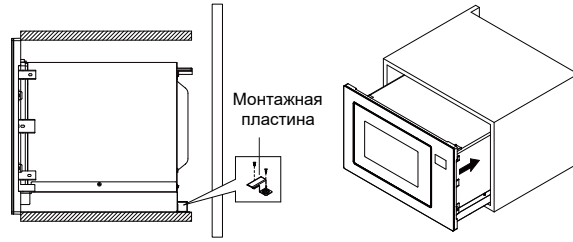

1. Закрепите РЕГУЛИРОВОЧНЫЙ ВИНТ на ВЕРХНЕМ ВОЗДУШНОМ КАНАЛЕ прибора и установите прибор в шкаф.
- Отрегулируйте высоту РЕГУЛИРОВОЧНОГО ВИНТА так, чтобы между РЕГУЛИРОВОЧНЫМ ВИНТОМ и верхней панелью шкафа оставался зазор 1 миллиметр.
- Не защемляйте и не перегибайте шнур питания.
- Убедитесь, что прибор установлен по центру шкафа.

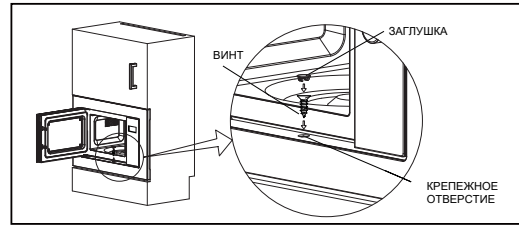

2. Откройте дверцу. Прикрепите прибор к шкафу, вкрутив ВИНТ В в КРЕПЕЖНОЕ ОТВЕРСТИЕ. Затем закройте КРЕПЕЖНОЕ ОТВЕРСТИЕ ЗАГЛУШКОЙ.

Технические характеристики

Модель: BM251SG2BG/WG
Номинальное напряжение: ..... 230 В ~ 50 Гц
Номинальная входная мощность (микроволны): ..... 1450 Вт
Номинальная выходная мощность (микроволны): ..... 900 Вт
Номинальная входная мощность (гриль): ..... 1000 Вт
Рабочая частота: 2450MHz
Внешние размеры:..... 595mm(W)x401mm(H)x388mm(D)
Объем печи:.....25 литров
Вес:.....прибл. До 17.55kg
Уровень шума:.....Lc < 63 dB (A)
Диаметр поворотного вала:.....315 mm

Расход энергии

Информация о продукте: потребляемая мощность и максимальное время выхода в режим пониженного энергопотребления.

Режим выключения	0.5 W
Режим ожидания	0.8 W
Максимальное время, необходимое для автоматического перехода микроволновой печи в соответствующий режим или состояние пониженной мощности.	20 минут