Руководство по монтажу и эксплуатации



RU **ОРИГИНАЛЬНАЯ ИНСТРУКЦИЯ ПО ЭКСПЛУАТАЦИИ**

LIEBHERR

Содержание

1 Общие указания по технике безопасности..... 3
1.1 Применение по назначению..... 3
1.2 Группа пользователей..... 3
1.3 Предупредительные указания – опасности для пользователя..... 3
1.4 Неисправности, повреждения и ремонт..... 4
1.5 Указания по утилизации..... 4
1.6 Декларация соответствия..... 4
1.7 Климатические классы..... 5
1.8 Материалы SVHC согласно регламенту REACH... 5
1.9 База данных EPREL..... 5
1.10 Лицензии на ПО с открытым исходным кодом.... 5
1.11 Запчасти..... 5
1.12 Уровни предупреждения..... 5

2 Основные отличительные особенности устройства..... 5
2.1 Комплект поставки..... 5
2.2 Обзор устройства и оснащения..... 6
2.3 SmartDevice..... 6

3 Установка и подключение..... 6
3.1 Условия установки..... 6
3.2 Габаритные размеры устройства..... 7
3.3 Размеры ниши..... 8
3.4 Транспортировка устройства..... 8
3.5 Распаковка устройства..... 9
3.6 Объяснение используемых символов..... 9
3.7 Перестановка навеса двери морозильного отделения с 4 звездочками*..... 10
3.8 Смена упора двери..... 10
3.9 Установка устройства..... 12
3.10 Установка нескольких устройств..... 12
3.11 Упаковку утилизируйте надлежащим образом... 12
3.12 Монтаж в нишу..... 13
3.13 Подключение устройства к электропитанию..... 19

4 Принцип функционирования Touch-дисплея.... 19
4.1 Навигация и пояснение к символам..... 19
4.2 Меню..... 20
4.3 Спящий режим..... 21

5 Ввод в работу..... 21
5.1 Включение устройства (первый ввод в эксплуатацию)..... 21

6 Хранение..... 21
6.1 Указания по хранению..... 21
6.2 Холодильное отделение..... 22
6.3 BioFresh..... 22
6.4 Морозильное отделение с 4 звездочками*..... 22
6.5 Сроки хранения..... 22

7 Экономия электроэнергии..... 23

8 Управление..... 24
8.1 Элементы управления и индикации..... 24
8.1.1 Индикация Status..... 24
8.1.2 Символы индикации..... 24
8.2 Функции устройства..... 24
8.2.1 Указания по функциям устройства..... 24
Включение и выключение устройства..... 24
Температура..... 24
BioFresh B-Value 25
C-Value*..... 25
D-Value..... 25
SuperCool..... 26
PartyMode 26
HolidayMode..... 27
SabbathMode..... 27
E-Saver 28
CleaningMode..... 28
Блокировка ввода..... 29
Напоминание..... 29
Единица измерения температуры..... 29
Яркость дисплея..... 30
Беспроводная локальная сеть..... 30
Сведения об устройстве..... 31
Программное обеспечение..... 31
Сигнал открытой двери..... 31
Демо-режим..... 32
Сброс на заводские настройки..... 33
8.3 Сообщения..... 33
8.3.1 Обзор предупреждений..... 33
8.3.2 Устранение предупреждений..... 33
8.3.3 Обзор напоминаний..... 33
8.3.4 Устранение напоминаний..... 34

9 Оснащение..... 34
9.1 Морозильная камера 4 звезды*..... 34
9.2 Дверные полки..... 34
9.3 Съемные полки..... 35
9.4 Разделяемая съемная полка..... 35
9.5 Сменная полка для хранения бутылок..... 36
9.6 Выдвижные ящики..... 36
9.7 Крышка отделения Fruit & Vegetable..... 37
9.8 Держатель для бутылок..... 38
9.9 FlexCube..... 38

10 Уход..... 39
10.1 FreshAir-Фильтр с активированным углем..... 39
10.2 Демонтаж / монтаж держателя для бутылок..... 39
10.3 Разборка/сборка выдвижных систем..... 40
10.4 Извлечение / установка сменной полки для бутылок..... 40
10.5 Крышка отделения Fruit & Vegetable..... 40
10.6 Размораживание устройства..... 41
10.7 Ручное размораживание морозильной камеры* 41
10.8 Чистка устройства..... 41

11 Поддержка клиентов..... 42
11.1 Технические данные..... 42
11.2 Рабочие шумы..... 42
11.3 Техническая неисправность..... 42
11.4 Сервисная служба..... 43
11.5 Заводская табличка..... 44

12 Отключение..... 44

13 Утилизация..... 44
13.1 Подготовка устройства к утилизации..... 44
13.2 Экологичная утилизация устройства..... 44

14 Информация об изготовителе..... 44

Изготовитель постоянно работает над дальнейшим развитием всех типов и моделей. Поэтому мы рассчитываем на понимание в том, что мы оставляем за собой право изменять форму, оборудование и технику.

Символ	Расшифровка
	**Прочтите руководство** Чтобы познакомиться со всеми полезными возможностями данного нового устройства, пожалуйста, прочитайте внимательно указания в этом руководстве.
	**Дополнительную информацию см. в Интернете** Цифровое руководство с дополнительной информацией на других языках можно посмотреть в Интернете, отсканировав QR-код на внешней стороне данного руководства или введя сервисный номер на странице **home.liebherr.com/fridge-manuals**. Сервисный номер указан на заводской табличке: 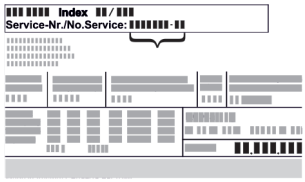 *Fig.* Примерное отображение
	**Проверьте устройство** Проверить все детали на повреждения при транспортировке. В случае замечаний обратитесь к своему дилеру или в сервисную службу.
	**Отклонения** Данное руководство действительно для множества моделей, поэтому для конкретной модели возможны некоторые отклонения. Разделы, относящиеся только к определенным устройствам, помечены знаком "звездочка" (*).
	**Указания к действиям и результаты действий** Указания к действиям обозначены знаком ▶. Результаты действий обозначены знаком ▷.
	**Видеоролики** Видеоролики об устройствах доступны на YouTube-канале компании Liebherr-Hausgeräte.

Лицензии на ПО с открытым исходным кодом:

Устройства включает в себя программные компоненты, которые используют лицензии на ПО с открытым исходным кодом. Информацию об используемых лицензиях на ПО с открытым исходным кодом см.: **home.liebherr.com/open-source-licences**

Этот информационный материал для пользователя действует для следующих устройств:

IRBS..	41.. / 51..

1 Общие указания по технике безопасности

Тщательно храните данный информационный материал для пользователя, чтобы в любой момент иметь возможность обратиться к нему.

При передаче устройства вручите следующему владельцу также и данный информационный материал для пользователя.

Для надлежащего и безопасного использования устройства тщательно прочтите данный информационный материал для пользователя перед началом установки и использования. Всегда следуйте содержащимся в ней инструкциям, указаниям по технике безопасности и предупредительным указаниям. Они важны для надежной и безупречной установки и эксплуатации устройства.

1.1 Применение по назначению

- Данное устройство предназначено для использования в домашнем хозяйстве и в аналогичных сферах применения, как например:
  - на кухнях для персонала в магазинах, офисах и прочих рабочих пунктах;
  - в сельском хозяйстве и гостями в отелях, мотелях и других местах проживания;
  - в гостевых домах с завтраком;
  - при обеспечении готовым питанием и аналогичных услугах оптовой торговли.
- Прочие варианты применения:
  - Данное устройство не предназначено для замораживания пищевых продуктов.*
  - Все другие виды применения являются недопустимыми.

1.2 Группа пользователей

- Данное устройство не допускается использовать лицам (в т.ч. и детям) с ограниченными физическими, сенсорными и умственными способностями и людям, которые не обладают достаточным опытом и знаниями, за исключением случаев, когда они находятся под надзором лица, ответственного за их безопасность, или если они получили от него инструкции по обращению с устройством. Нельзя оставлять детей без присмотра, чтобы не допустить их игр с данным устройством.
- Дети возрастом 3–8 лет могут загружать продукты холодильник/морозильник и доставать их оттуда.

1.3 Предупредительные указания – опасности для пользователя

- ПРЕДУПРЕЖДЕНИЕ: не загромождайте вентиляционные отверстия в корпусе устройства и во встроенном корпусе.
- ПРЕДУПРЕЖДЕНИЕ: Для ускорения процесса оттаивания не используйте другие механические устройства или прочие средства, кроме рекомендованных производителем.
- ПРЕДУПРЕЖДЕНИЕ: Не допускайте повреждения контура хладагента.
- ПРЕДУПРЕЖДЕНИЕ: не эксплуатируйте внутри холодильного/морозильного отделения электрические устройства, которые не соответствуют рекомендованной производителем конструкции.

- ПРЕДУПРЕЖДЕНИЕ: при установке устройства следует исключить зажатие или повреждение сетевого кабеля.
- ПРЕДУПРЕЖДЕНИЕ: не размещайте переносные разветвители или сетевые блоки у задней стороны устройств.

После монтажа устройства должна остаться возможность его отключения от сети.

- Доступная сетевая вилка (над/под или рядом с устройством)
- Срабатывание предохранителя в электропроводке здания в соответствии с электромонтажными нормами.



ПРЕДУПРЕЖДЕНИЕ: опасность пожара / пожароопасные вещества.

Этот символ находится на компрессоре и также может быть дополнительно размещен в других местах на устройстве. Он указывает на опасность от пожароопасных веществ. Не удаляйте наклейку.

- Чем больше хладагента находится в устройстве, тем больше должно быть помещение, в котором расположено это устройство. Если объем помещения небольшой, то при вытекании хладагента может образоваться горючая газо-воздушная смесь. На 8 г хладагента должно приходиться не менее 1 м^3 площади помещения. Данные об используемом хладагенте приведены на заводской табличке внутри устройства.
- Необходимо регулярно чистить поверхности, которые могут соприкасаться с пищевыми продуктами и открытыми сливными системами.
- Сырое мясо или сырую рыбу упаковывайте в чистые, закрытые емкости. Таким образом вы предотвратите касание мясом или рыбой других пищевых продуктов или стекание на них.
- Если холодильник/морозильник длительное время стоит пустым, его следует выключить, разморозить, почистить и просушить, и оставить дверь открытой во избежание образования плесени.
- Не допускайте длительного контакта кожи с холодными поверхностями или охлажденными продуктами. Для защиты используйте, например, защитные перчатки.
- Алкогольные напитки и другие емкости, содержащие спирт, храните только плотно закрытыми. Случайно вылившийся спирт может воспламениться при контакте с электрическими узлами.
- Открывайте дверь только на короткое время. Это предотвратит повышение температуры внутри устройства.
- При открытии и закрытии двери не проникайте в зону между дверью и устройством. Можно защемить пальцы.
- Не ставьте никакие предметы в передней части самой нижней стеклянной пластины, чтобы обеспечить правильное закрытие двери устройства. (см. 6.2 Холодильное отделение) (см. 9.2 Дверные полки)
- ПРЕДУПРЕЖДЕНИЕ: данное устройство необходимо закрепить в соответствии с указаниями из руководства по применению, чтобы исключить опасности из-за плохой устойчивости.
- Соблюдайте инструкции по монтажу, закреплению, данные о требуемых размерах и подключениях. (см. 3 Установка и подключение)

1.4 Неисправности, повреждения и ремонт

- Подключение к сети при помощи штекера стандарта IEC:
  При повреждении сетевого кабеля этого устройства его следует заменить на специальный соединительный кабель, который предоставляется производителем или его сервисной службой. Замена может производиться заказчиком.
- Ремонтные работы и вмешательства в устройство разрешается выполнять только сервисной службе или другим прошедшим соответствующее обучение специалистам.
- При неисправностях или ошибках устройства извлеките вилку из розетки или выключите предохранитель. При извлечении всегда беритесь за вилку. Не тяните за кабель.

1.5 Указания по утилизации



Перечеркнутый символ мусорного бака указывает на то, что устройство нельзя утилизировать с несортированными бытовыми отходами, а нужно передать в пункт раздельного сбора. Оно содержит в себе ценные материалы и при необходимости может быть использовано повторно.



Символ может находиться на компрессоре. Он относится к маслу в компрессоре и указывает на следующую опасность: **проглатывание и попадание в дыхательные пути может привести к смертельному исходу.** Данное указание имеет значение только для утилизации. В обычном режиме работы опасность отсутствует.



Эта или аналогичная наклейка может располагаться на обратной стороне устройства. На ней указано, что в двери и/или корпусе находятся вакуумные изоляционные панели (VIP) или перлитовые панели. Данное указание имеет значение только для утилизации. Не удаляйте наклейку.

- Поэтому утилизацию вышедшего из употребления оборудования необходимо проводить надлежащим образом в соответствии с действующими на месте использования предписаниями и законами. При вывозе устройства, отслужившего свой срок, не повредите контур хладагента, т.к. в результате этого хладагент (тип указан на заводской табличке) и масло могут неконтролируемо выйти наружу.
- Обратите внимание на то, что заказчик должен самостоятельно удалить персональные данные.
- Для Германии: В местных пунктах вторичной переработки / приема вторсырья можно бесплатно утилизировать устройство через сборные контейнеры класса 1. При покупке нового холодильника / морозильника и торговой площади > 400 м^2 старое устройство также бесплатно принимается обратно через торговую сделку.
- ЕС: Информацию о вариантах утилизации старого оборудования можно получить в местных органах власти.

1.6 Декларация соответствия

Контур хладагента проверен на герметичность. Устройство в установленном состоянии отвечает применимым требованиям по технике безопасности и соответствующим директивам.

Для рынка ЕС:	Устройство соответствует требованиям директивы 2014/53/EU.

Для рынка GB:	Устройство соответствует требованиям Radio Equipment Regulations 2017 SI 2017 No. 1206.

Полный текст Декларации соответствия стандартам ЕС доступен по следующему адресу в сети Интернет: www.Liebherr.com

Отделение BioFresh соответствует требованиям, предъявляемым к холодильным отделениям согласно стандарту DIN EN 62552:2020.

1.7 Климатические классы

Устройство предназначено для эксплуатации в ограниченном диапазоне температуры окружающей среды в зависимости от климатического класса. Климатический класс, соответствующий данному устройству, указан на заводской табличке.

Указание

▶ Для обеспечения безупречной работы соблюдать заданную температуру окружающей среды.

Климатическое исполнение	для температуры окружающего воздуха
SN	от 10 °C до 32 °C
N	от 16 °C до 32 °C
ST	от 16 °C до 38 °C
T	от 16 °C до 43 °C
SN-ST	от 10 °C до 38 °C
SN-T	от 10 °C до 43 °C

1.8 Материалы SVHC согласно регламенту REACH

- По приведенной ниже ссылке можно проверить, содержит ли ваше устройство материалы SVHC согласно регламенту REACH: https://go.liebherr.com/z3eewm

1.9 База данных EPREL

- С 1 марта 2021 года информацию о маркировке класса энергопотребления и требованиях по экологическому проектированию электропотребляющей продукции можно найти в Европейской базе данных для продукции, подлежащей энергетической маркировке (EPREL). Эту базу данных продукта можно открыть по ссылке https://eprel.ec.europa.eu/. Здесь нужно ввести идентификатор модели. Данные об идентификаторе модели см. на заводской табличке.

1.10 Лицензии на ПО с открытым исходным кодом

- Устройства включает в себя программные компоненты, которые используют лицензии на ПО с открытым исходным кодом. Информацию об используемых лицензиях на ПО с открытым исходным кодом см.: home.liebherr.com/open-source-licences

1.11 Запчасти

- Период для заказа запасных частей для функциональных и пригодных для хранения компонентов оснащения составляет 15 лет.

1.12 Уровни предупреждения

ОПАСНОСТЬ	Обозначает непосредственную опасную ситуацию, которая, если не будет предотвращена, приведет к смерти или тяжелым травмам.
ПРЕДУПРЕЖДЕНИЕ	Обозначает опасную ситуацию, которая, если не будет предотвращена, может привести к смерти или тяжелой травме.
ОСТОРОЖНО	Обозначает опасную ситуацию, которая, если не будет предотвращена, может привести к травмам легкой или средней тяжести.
ВНИМАНИЕ	Обозначает опасную ситуацию, которая, если не будет предотвращена, может привести к повреждению имущества.
Указание	Обозначает полезные указания и советы.

2 Основные отличительные особенности устройства

2.1 Комплект поставки

Проверьте все детали на повреждения при транспортировке. В случае наличия претензий обратитесь к дилеру или в сервисную службу. (см. 11.4 Сервисная служба)

Поставка состоит из следующих частей:

- Встраиваемая техника
- Оснащение (в зависимости от модели)
- Монтажный материал (в зависимости от модели)
- «Quick Start Guide»
- «Installation Guide»*
- Сервисная брошюра

2.2 Обзор устройства и оснащения

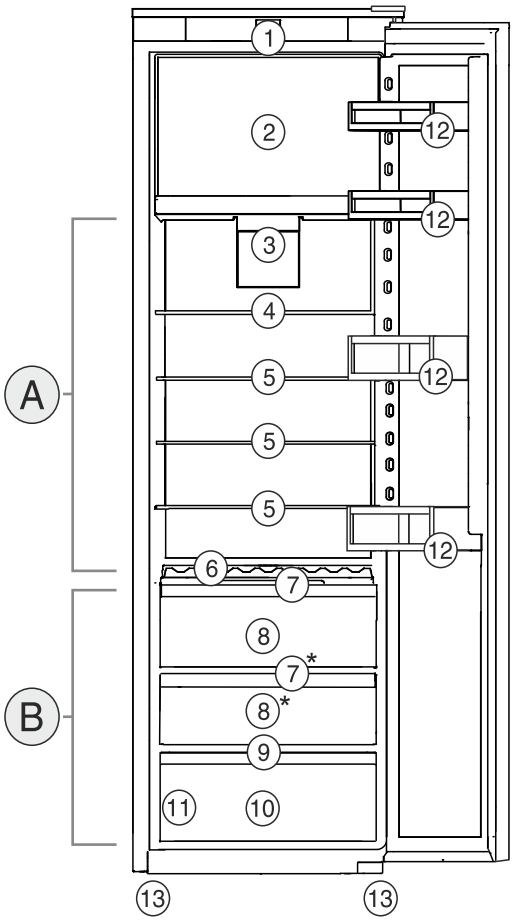

Fig. 1 Примерное изображение

Температурная зона

(A) Холодильное отделение

(B) BioFresh

Оснащение

(1) Элементы управления

(2) Морозильное отделение 4 звезды*

(3) Вентилятор с фильтром из активированного угля FreshAir

(4) Разделяемая съемная полка

(5) Съемная полка

(6) Сменная полка для хранения бутылок

(7) Крышка отделения Fruit & Vegetable

(8) Отделение Fruit & Vegetable

(9) Отверстие для стока

(10) Отделение Meat & Dairy

(11) Заводская табличка

(12) Дверные полки

(13) Регулируемая опора

2.3 SmartDevice

SmartDevice – это решение по подключению вашего холодильного отделения к сети.

Если ваше устройство поддерживает SmartDevice или подготовлено для этого, то можно быстро и просто подключить его к вашей беспроводной локальной сети. С помощью приложения SmartDevice можно обслуживать ваше устройство с мобильного оконечного устройства. Приложение SmartDevice предоставляет в распоряжение дополнительные функции и возможности настройки.

Устройство, подготовленное к использованию SmartDevice:	Ваше устройство подготовлено для применения с SmartDeviceBox. Сначала необходимо приобрести и установить SmartDeviceBox. Чтобы иметь возможность подключить ваше устройство по беспроводной локальной сети, необходимо скачать приложение SmartDevice.
Дополнительные сведения о SmartDevice:	**smartdevice.liebherr.com**
Приобретение SmartDeviceBox в магазине Liebherr-Hausgeräte:	**home.liebherr.com/shop/de/deu/smartdevicebox.html**
Скачивание приложения SmartDevice:	После установки и конфигурирования приложения SmartDevice можно с помощью приложения SmartDevice и функции устройства WLAN (см. Беспроводная локальная сеть) интегрировать устройство в вашу сеть WLAN.

Указание

В следующих странах функция SmartDevice недоступна: Россия, Беларусь, Казахстан.

Вы не можете использовать SmartDeviceBox.

3 Установка и подключение

3.1 Условия установки

Условия установки имеют решающее значение для безопасной, эффективной и бесперебойной эксплуатации устройства.

- Соблюдайте все указания по технике безопасности.
- Примите во внимание место установки и расположение в помещении.

ПРЕДУПРЕЖДЕНИЕ

Опасность пожара из-за неправильной установки!
Если сетевой кабель или вилка соприкасается с задней стенкой устройства, то вибрация устройства может привести к повреждению сетевого кабеля или вилки, что вызовет короткое замыкание.

- ▶ Проследите за тем, чтобы сетевой кабель не был зажат под устройством, когда производится его установка.
- ▶ Устанавливайте устройство таким образом, чтобы оно не соприкасалось с вилками или сетевыми кабелями.
- ▶ Не подключайте устройства к розеткам в области задней стенки.
- ▶ Планки штепсельных розеток или многоместных блоков зажимов и другие электронные устройства (как, например, галогенные трансформаторы) **нельзя** размещать и эксплуатировать на задней стенке устройства.

*** Наличие в зависимости от модели и комплектации**

ПРЕДУПРЕЖДЕНИЕ
Опасность возгорания из-за влажности!
Если токоведущие узлы или сетевой кабель становятся влажными, то это может привести к короткому замыканию.
▶ Устройство предназначено для использования в закрытых помещениях. Запрещается использовать устройство на открытом воздухе или во влажных помещениях и в зоне разбрызгивания воды.

ПРЕДУПРЕЖДЕНИЕ
Опасность возгорания при выделении хладагента и масла!
Содержащийся в устройстве хладагент не опасен для окружающей среды, но является горючим материалом. Содержащееся в устройстве масло также является горючим материалом. Вытекающий хладагент или масло при соответствующей высокой концентрации и при контакте с внешним источником тепла могут воспламениться.
▶ Не повредите трубопроводы контура хладагента и компрессор.

3.1.1 Место установки

- Устанавливать и применять устройство исключительно в закрытых помещениях.
- Эксплуатация устройства разрешается только во встроенном состоянии.
- Если устройство установлено в очень влажном помещении, то на внешней его стороне может образоваться конденсат.
  Всегда следите за хорошим притоком и оттоком воздуха на месте установки.
- Чем больше хладагента находится в устройстве, тем больше должно быть помещение, в котором расположено это устройство. Если объем помещения небольшой, то при вытекании хладагента может образоваться горючая газо-воздушная смесь. На 8 г хладагента должно приходиться не менее 1 м^3 площади помещения. Данные об используемом хладагенте приведены на заводской табличке внутри устройства.
- Пол на месте установки должен быть горизонтальным и ровным.

3.1.2 Расположение в помещении

- Избегайте монтажа устройства в зоне прямых солнечных лучей, рядом с системой отопления и т.п.
- Вы можете установить устройство непосредственно рядом с духовым шкафом.
- Если смонтировать устройство непосредственно рядом с духовым шкафом, это может незначительно увеличить потребление электроэнергии. Это зависит от продолжительности и интенсивности использования духового шкафа.
- Устройство разрешается устанавливать только в устойчиво расположенную мебель.
- Не допускается использование во взрывоопасных зонах.

3.2 Габаритные размеры устройства

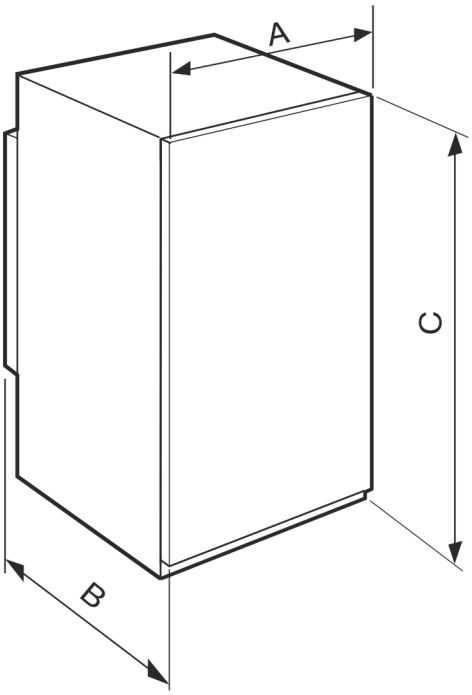

Fig. 2

IR(B)S.. 41.. / IKS 41Ve00 / IKS 41Ve01	
A (мм)	541
B (мм)	545
C (мм)	1213

Высота ниши 122

IR(B)S.. 51.. / SIFNS.. 51..	
A (мм)	541
B (мм)	545
C (мм)	1770

Высота ниши 1780

3.3 Размеры ниши

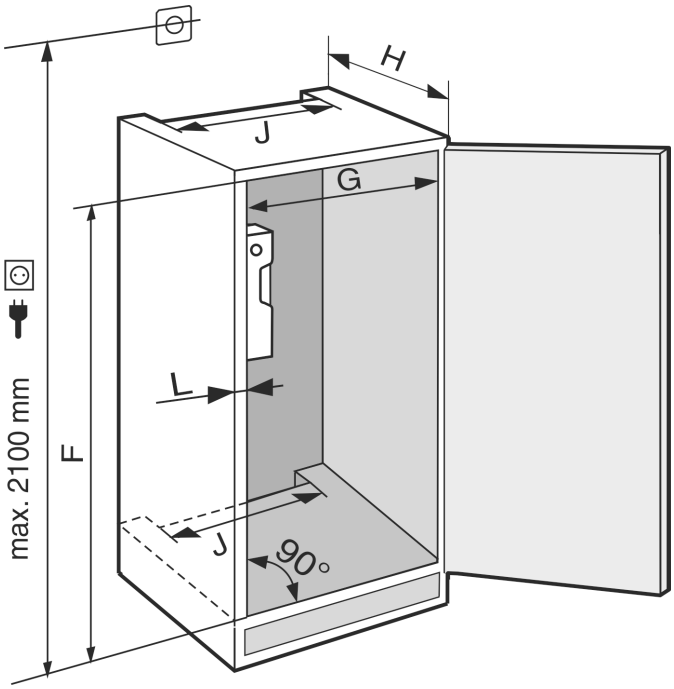

Fig. 3

IR(B)S.. 41.. / IKS 41Ve00 / IKS 41Ve01	
F (мм)	от 1216 до 1236
G (мм)	от 560 до 570
H (мм)	мин. 550, рекоменд. 560
J (мм)	мин. 500
L (мм)	макс. 19

IR(B)S.. 51.. / SIFNS.. 51..	
F (мм)	от 1772 до 1788
G (мм)	от 560 до 570
H (мм)	мин. 550, рекоменд. 560
J (мм)	мин. 500
L (мм)	макс. 19

Заявленное потребление электроэнергии определено при глубине кухонной мебели 560 мм. При глубине кухонной мебели 550 мм устройство полностью работоспособно, однако потребляет немного больше электроэнергии.

▶ Проверьте толщину стенки примыкающей мебели: она должна составлять мин. 16 мм .

▶ Устройство разрешается устанавливать только в надежно и устойчиво расположенную мебель. Фиксация мебели от опрокидывания.

▶ Выставьте кухонную мебель при помощи уровня и разметочного угольника и при необходимости выровняйте, используя подкладки.

▶ Убедитесь, что пол и боковые стенки мебели расположены под правильным углом по отношению друг к другу.

3.3.1 Требования к вентиляции

ВНИМАНИЕ
Закрытые вентиляционные отверстия!
Повреждения. Устройство может перегреться, что может сократить срок службы различных частей устройства и привести к ограничениям функционирования.

▶ Всегда следите за хорошим притоком и оттоком воздуха.

▶ Вентиляционные отверстия и/или решетки в корпусе устройства и в кухонной мебели (встраиваемое устройство) всегда должны оставаться открытыми.

▶ Вентиляционный воздушный зазор должен всегда оставаться открытым.

В обязательном порядке соблюдайте сечения вентиляции:

- Глубина вентиляционного проема в задней стенке мебели должна быть не менее 38 мм.
- Сечение вентиляционного проема в нижней части мебели и по бокам вверху должно быть не менее 200 см^2.
- В основном действует следующее: Чем больше сечение вентиляционного проема, тем меньше электроэнергии потребляет устройство при работе.

Для работы устройства необходима достаточная приточно-вытяжная вентиляция. Вентиляционные решетки, установленные на заводе, обеспечивают эффективное сечение вентиляции на устройстве 200 см^2. Если данные вентиляционные решетки заменены какой-либо шторкой, то последняя должна иметь такое же или большее вентиляционное сечение, что и вентиляционная решетка от изготовителя.

3.4 Транспортировка устройства

3.4.1 Транспортировка устройства для первого ввода в эксплуатацию

Убедитесь, что выполнены следующие исходные условия:

❑ Устройство упаковано.

❑ Устройство стоит вертикально.

▶ Транспортировка устройства должна производиться вдвоем.

▶ Распакуйте устройство. (см. 3.5 Распаковка устройства)

3.4.2 Транспортировка устройства после первого ввода в эксплуатацию

Соблюдайте приведенные ниже инструкции, если нужно повторно транспортировать или переместить устройство после первого ввода в эксплуатацию.

Убедитесь, что выполнены следующие исходные условия:

❑ Устройство опорожнено.

❑ Устройство стоит вертикально.

❑ Устройство с дверью (дверьми): Дверь зафиксирована от самопроизвольного открытия.

❑ Устройство с выдвижным отсеком: Выдвижной отсек зафиксирован от самопроизвольного открытия.

❑ Устройство демонтировано.

▶ Транспортировка устройства должна производиться вдвоем.

*** Наличие в зависимости от модели и комплектации**

3.5 Распаковка устройства

ВНИМАНИЕ
Опасность повреждения в результате перемещения устройства!
Если перемещать устройство по полу без соответствующей защиты, оно может повредить пол.
▶ Перед снятием упаковки устройства необходимо надлежащим образом защитить пол.

▶ Проверьте устройство и упаковку: При подозрении на повреждения при транспортировке обратитесь к поставщику до подключения оборудования.

ВНИМАНИЕ
Повреждение острыми или колющими предметами!
При использовании острых или колющих предметов при снятии упаковочного материала возникает опасность повреждения устройства.
▶ Не используйте острые или колющие предметы для снятия упаковочного материала.

▶ Снимите упаковочный материал.

3.6 Объяснение используемых символов

	На этом шаге выполнения действия существует опасность травмирования! Соблюдайте указания по технике безопасности!
	Инструкция действует для нескольких моделей. Выполняйте этот шаг только в том случае, если он действительно относится к вашему устройству.
	Для выполнения монтажа учитывайте подробное описание в текстовой части инструкции.
	Раздел действителен либо для однодверного устройства, либо для двухдверного.
	Выберите одну из имеющихся альтернатив: устройство с упором двери справа или устройство с упором двери слева.
	Монтажный шаг необходим при IceMaker и / или InfinitySpring.
	Винты только ослабьте или слегка затяните.
	Затяните винты.
	Проверьте, требуется ли последующий рабочий шаг для Вашей модели.
	Проверьте правильность монтажа / посадки используемых конструктивных элементов.
	Измерьте заданную величину и скорректируйте в случае необходимости.
	Инструмент для монтажа: метрическая линейка
	Инструмент для монтажа: аккумуляторный шуруповерт и вставка Для оптимального доступа к винтам рекомендуется использовать длинную насадку.
	Инструмент для монтажа: водяной уровень
	Инструмент для монтажа: гаечный ключ на 7 и 10
	Для выполнения данного рабочего шага требуются два человека.
	Рабочий шаг выполняется на отмеченном месте не устройстве.
	Вспомогательное средство для монтажа: веревка
	Вспомогательное средство для монтажа: угольник
	Вспомогательное средство для монтажа: отвертка
	Вспомогательное средство для монтажа: ножницы
	Вспомогательное средство для монтажа: маркер, стираемый

	Комплект принадлежностей: извлеките конструктивные элементы
	Утилизируйте надлежащим образом более не используемые конструктивные элементы.

3.7 Перестановка навеса двери морозильного отделения с 4 звездочками*

Можно переставить дверь морозильного отделения с 4 звездочками, сменив навес двери одним простым движением. Если дверь холодильного устройства можно открыть более чем на 115° (1), морозильное отделение также можно открывать без перевешивания двери. При меньшем угле открытия (2) двери устройства перестановка навеса двери необходима.

Ползунок для перестановки навеса двери находится внизу на обратной стороне двери морозильного отделения с 4 звездочками.

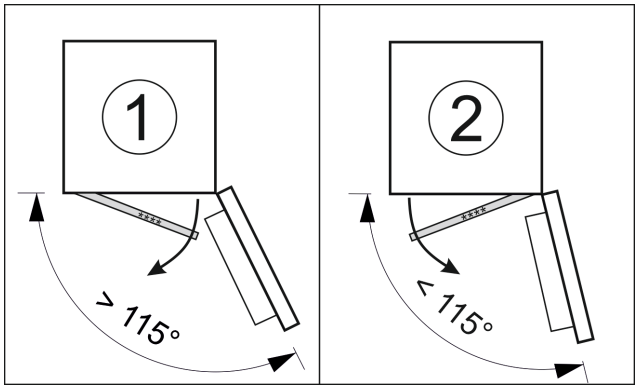

Fig. 4

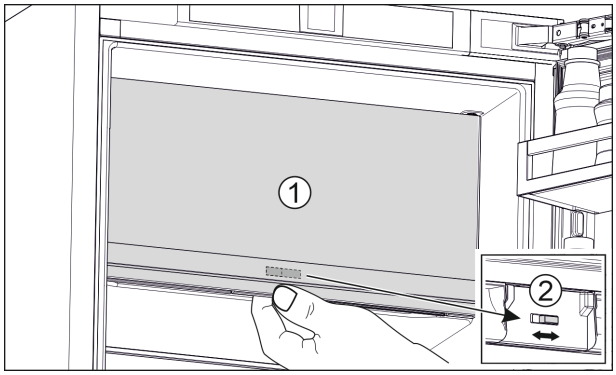

Fig. 5

- ▶ Закройте дверь морозильного отделения с 4 звездочками (1).
- ▶ Возьмитесь снизу за дверь морозильного отделения с 4 звездочками.
- ▶ Сдвиньте ползунок (2) либо вправо, либо влево.

3.8 Смена упора двери

Инструмент



Fig. 6

ПРЕДУПРЕЖДЕНИЕ

Опасность травмирования выпадающей дверью!
Если крепежные детали недостаточно хорошо прикручены, дверь может выпасть. Это может привести к тяжелым травмам. Кроме того, если дверь плотно не закрывается, то устройство охлаждает неправильно.

- ▶ Плотно затяните опорные кронштейны сверху и снизу с усилием 4 Нм.

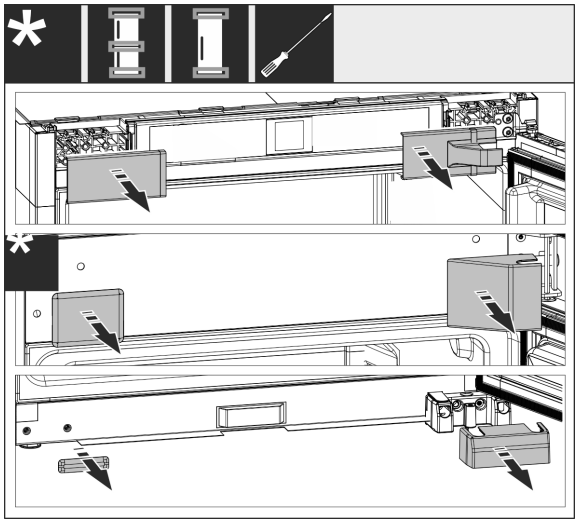

Fig. 7

- ▶ Снимите уже смонтированные крышки, при необходимости используйте шлицевую отвертку для снятия.

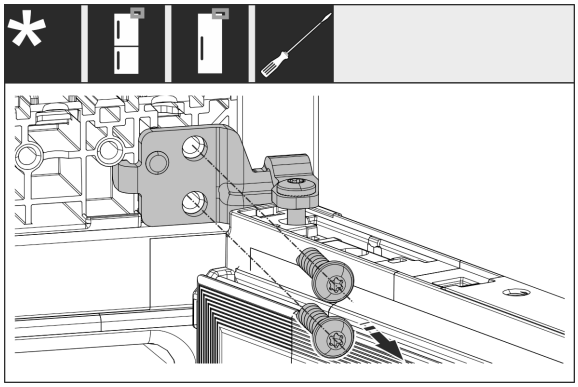

Fig. 8

- ▶ Отпустите винты на опорном кронштейне. Зафиксируйте дверь от выпадания.

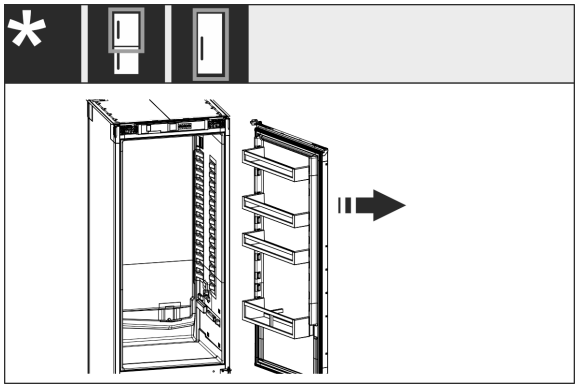

Fig. 9

▶ Снимите дверь вместе с еще прикрученным опорным кронштейном.

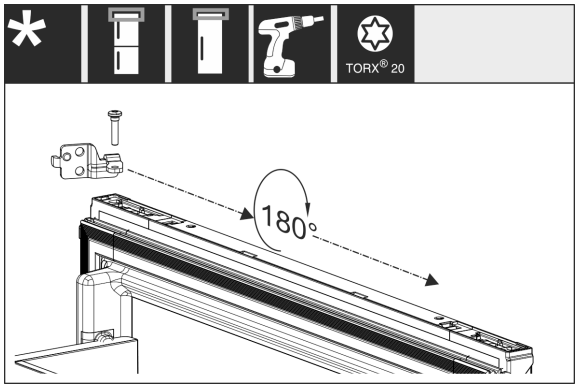

Fig. 10

▶ Поверните опорный кронштейн на 180° и переставьте.

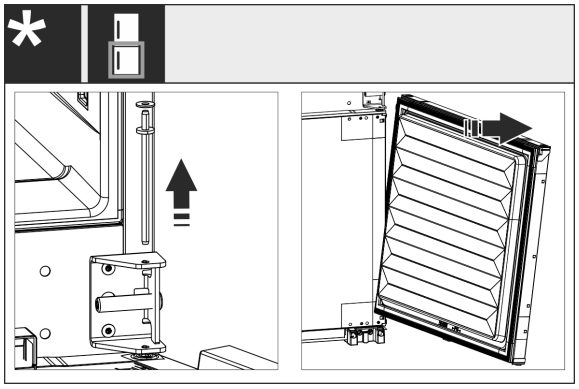

Fig. 11

▶ Снятие нижней двери: Извлеките средний опорный палец с шайбой. Зафиксируйте дверь от опрокидывания. Приподнимите дверь.

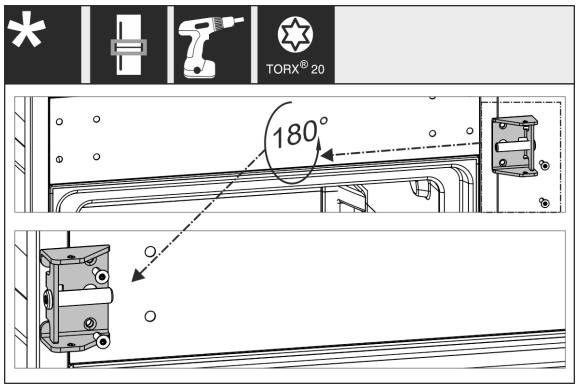

Fig. 12

▶ Переставьте средний опорный палец и туго прикрутите его.

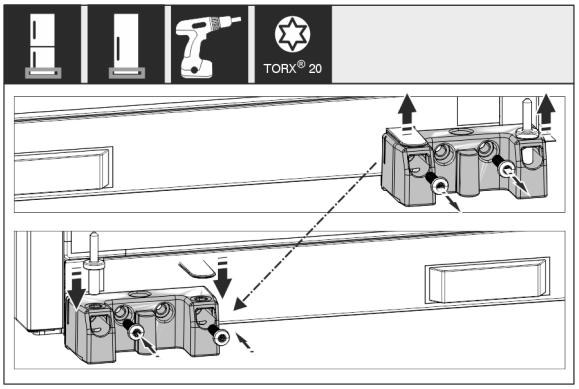

Fig. 13

▶ Переставьте нижний опорный палец и туго прикрутите его.

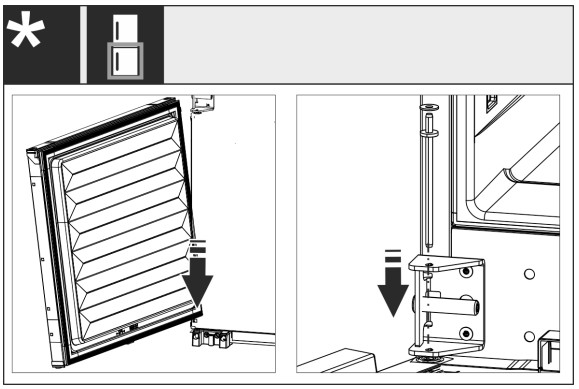

Fig. 14

▶ Для комбинаций: Монтаж нижней двери: Насадите снизу на шарнирный болт и наклоните сверху. Вставьте средний опорный палец сверху через средний опорный кронштейн в дверь.

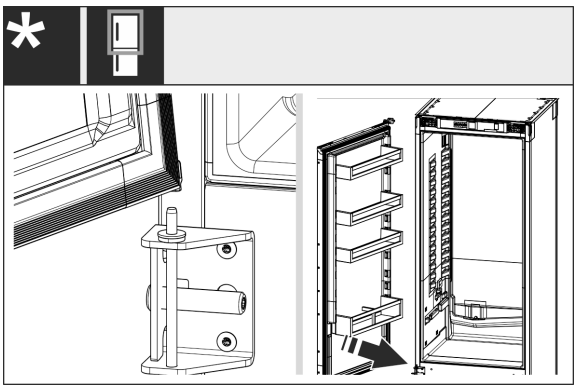

Fig. 15

▶ Для комбинаций: Монтаж верхней двери: Насадите снизу на средний опорный палец.

▶ Для устройств с одной дверью: Монтаж двери: Насадите снизу на опорный палец.

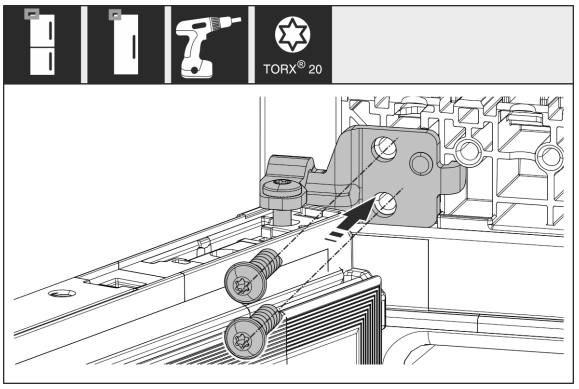

Fig. 16

▶ Прикрутите верхний опорный кронштейн к корпусу.

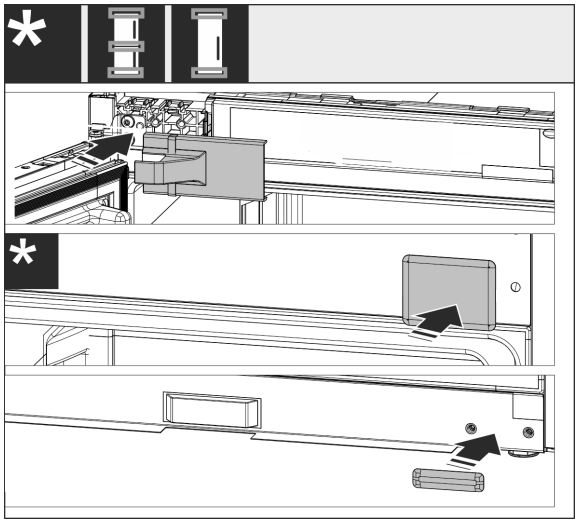

Fig. 17

▶ Снова смонтируйте крышки со стороны ручки. Крышку со стороны петель следует заново смонтировать только после встраивания в мебель.

▶ Проконтролируйте все винты и по ситуации подтяните.

3.9 Установка устройства

ОСТОРОЖНО

Опасность травмирования тяжелым устройством!

▶ Перемещать устройство к его месту установки необходимо вдвоем.

ПРЕДУПРЕЖДЕНИЕ

Опасность получения травмы и повреждений в связи с отсутствием устойчивости устройства!
Устройство может опрокинуться.

▶ Закрепите устройство в соответствии с инструкциями.

ПРЕДУПРЕЖДЕНИЕ

Опасность пожара и повреждения!

▶ Не ставьте на устройство приборы, выделяющие тепло, например, микроволновую печь, тостер и т.д.!

Для встраивания устройства в кухонную мебель воспользуйтесь, по возможности, помощью специалиста.

Не устанавливайте устройство без помощника.

3.9.1 После установки

▶ Удалите все детали, защищавшие устройство при перевозке.

▶ Очистите устройство (см. инструкцию по эксплуатации, «Очистка устройства»).

3.10 Установка нескольких устройств

Устройства рассчитаны на разные типы установки. Если планируется установить несколько устройств рядом друг с другом или друг над другом, убедитесь, что выполнены следующие исходные условия:

- ❑ Устанавливать устройства рядом друг с другом или друг над другом исключительно в том случае, если устройства рассчитаны на это.
- ❑ См. указания и таблицу ниже.

ВНИМАНИЕ

Опасность повреждения под действием конденсата!

▶ Не разрешается устанавливать устройство непосредственно рядом с другими холодильниками или морозильниками.

ВНИМАНИЕ

Опасность повреждения под действием конденсата!

▶ Не разрешается устанавливать устройство непосредственно над другими холодильниками или морозильниками.

Модель	Тип установки
Все модели	Отдельно
Модели, чье название модели начинается с **S...**.	«Бок о бок» (Side-by-Side) (SBS)
Модели до максимальной высоты ниши 880 мм и с крышкой с подогревом можно ставить «друг над другом». Верхнее устройство: до максимальной высоты ниши 140 мм	Друг над другом

Модели и тип их установки

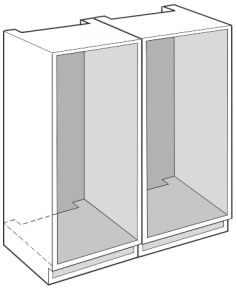

Fig. 18

Каждое устройство разрешается устанавливать только в отдельную мебельную нишу.

3.11 Упаковку утилизируйте надлежащим образом

ПРЕДУПРЕЖДЕНИЕ

Опасность удушения упаковочным материалом и пленкой!

▶ Не разрешайте детям играть с упаковочным материалом.

Упаковка изготовлена из материалов, пригодных для вторичного использования:

- Гофрированный картон / картон
- Детали из вспененного полистирола
- Пленки и мешки из полиэтилена
- Обвязочные ленты из полипропилена
- сбитая гвоздями деревянная рама со вставкой из полиэтилена*

▶ Упаковочный материал отнесите в официальное место сбора вторсырья.

*** Наличие в зависимости от модели и комплектации**

3.12 Монтаж в нишу

Монтаж устройства в нишу осуществляется посредством следующих основных шагов:

- Подготовьте инструмент.
- Проверьте детали для монтажа в комплекте принадлежностей.
- Подготовьте нишу.
- Подготовьте сетевое подключение.
- Подготовьте устройство.
- Выровняйте устройство.
- Закрепите устройство.
- Установите выравнивающую рейку.
- Смонтируйте мебельный фасад.
- Проверьте монтаж.
- Установите крышки.

3.12.1 Подготовка инструмента

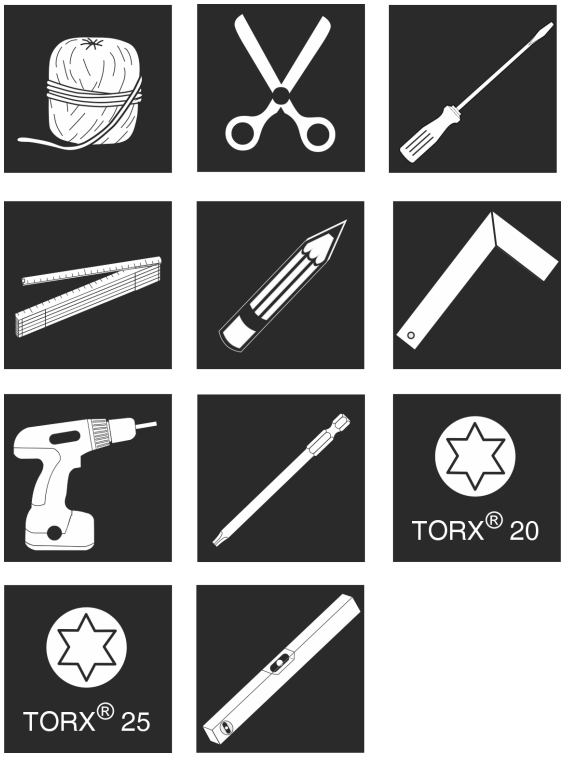

Fig. 19

3.12.2 Проверка деталей для монтажа в комплекте принадлежностей

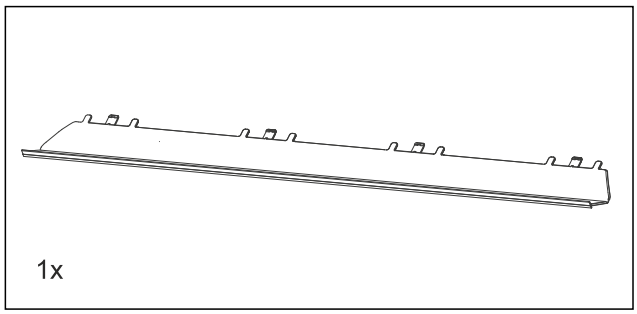

Fig. 20

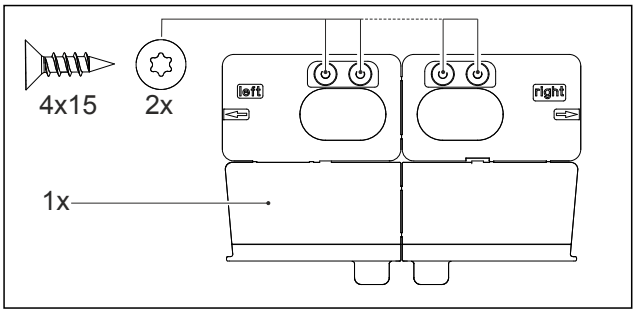

Fig. 20

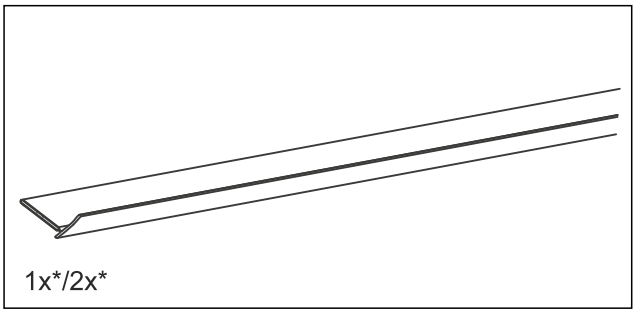

Fig. 20

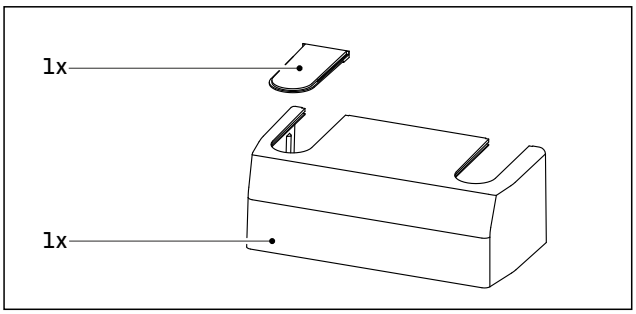

Fig. 20

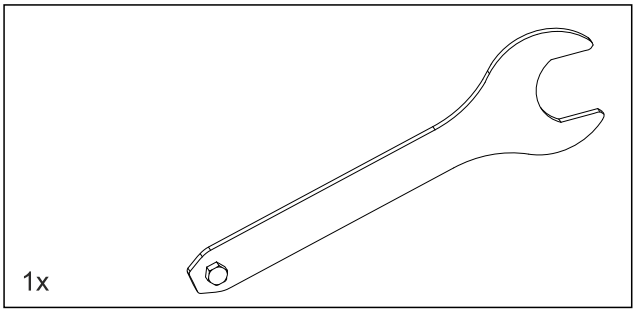

Fig. 21

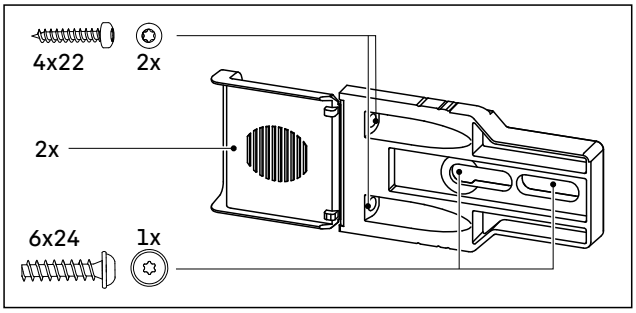

Fig. 22

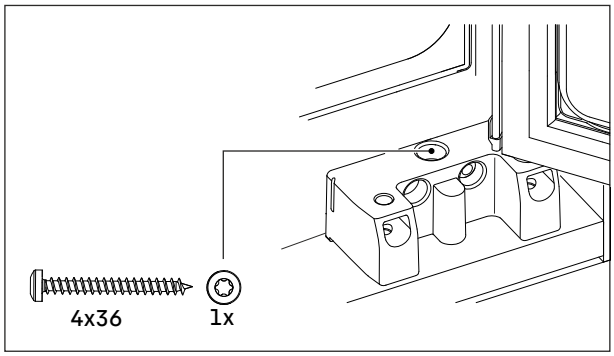

Fig. 23

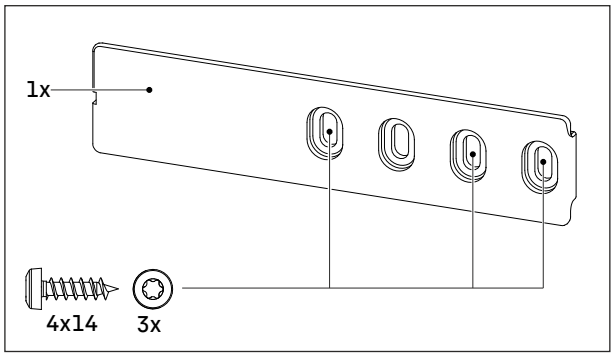

Fig. 24

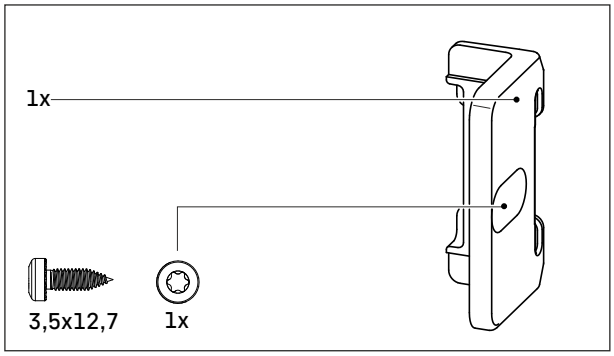

Fig. 25

3.12.3 Подготовка ниши

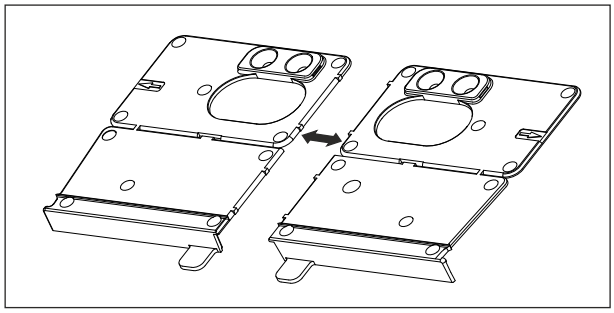

Fig. 26

▶ Отделите монтажное приспособление по перфорации.

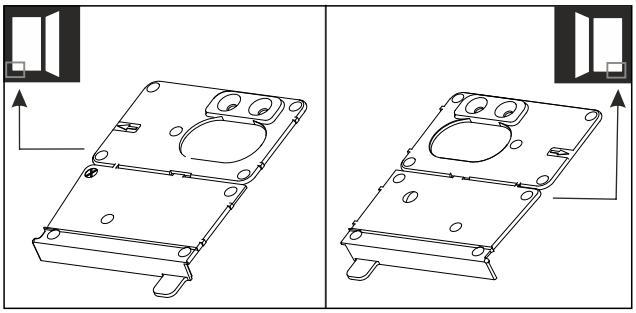

Fig. 27

ВНИМАНИЕ

Неправильная глубина монтажа устройства.

▶ При монтаже устройства: используйте монтажное приспособление.

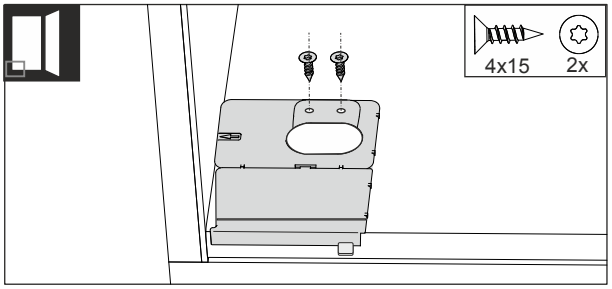

Fig. 28

Направление открывания двери справа:

▶ Прикрутите монтажное приспособление слева к полу мебельной ниши.

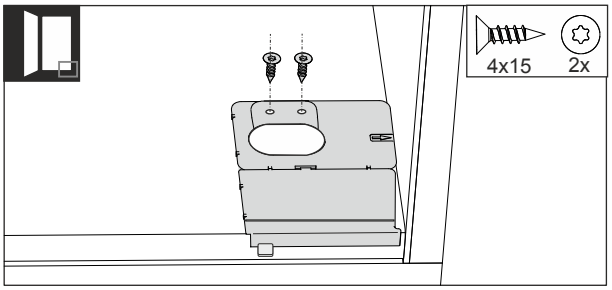

Fig. 29

Направление открывания двери слева:

▶ Прикрутите монтажное приспособление справа к полу мебельной ниши.

▷ Монтажный уголок плотно прилегает к боковой стенке мебели.

3.12.4 Подготовка сетевого подключения

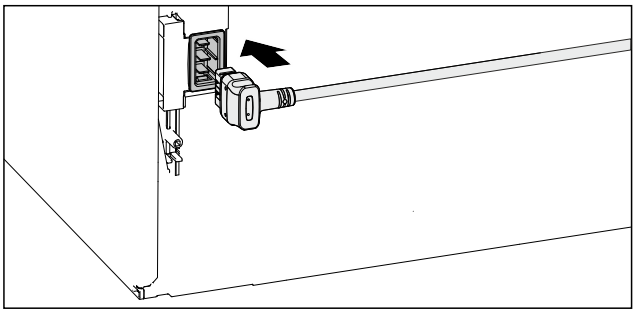

Fig. 30

▶ Возьмите сетевой кабель из набора принадлежностей.

▶ Полностью вставьте разъем сетевого кабеля, предназначенный для устройств, не выделяющих тепла, в штекер устройства с задней стороны устройства.

▷ Разъем для устройств, не выделяющих тепла, плотно закреплен в штекере устройства.

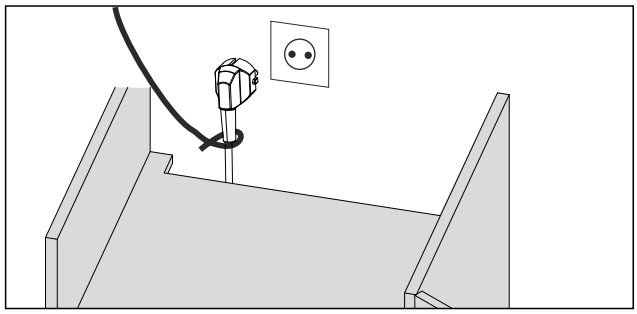

Fig. 31

▶ Проложите сетевой кабель с помощью шнура к доступной розетке.
▷ После монтажа устройства сетевой кабель можно подключить к розетке.

3.12.5 Подготовка устройства

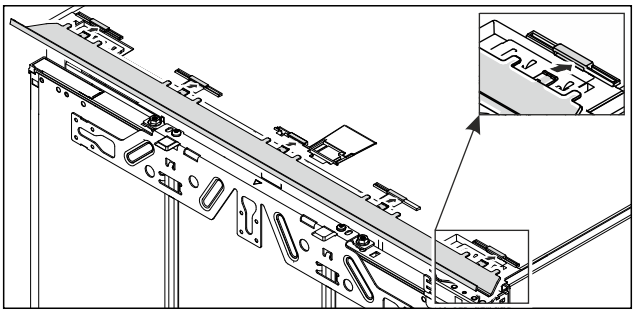

Fig. 32

▶ Вставьте компенсационную планку на верхней стороне устройства.
▷ Планку можно смещать в обе стороны.

ПРЕДУПРЕЖДЕНИЕ

Опасность возгорания вследствие короткого замыкания!

▶ Если устройство устанавливается в нишу: Предотвратите перегибание, защемление или повреждение сетевого кабеля.
▶ Не используйте устройство с поврежденным сетевым кабелем.

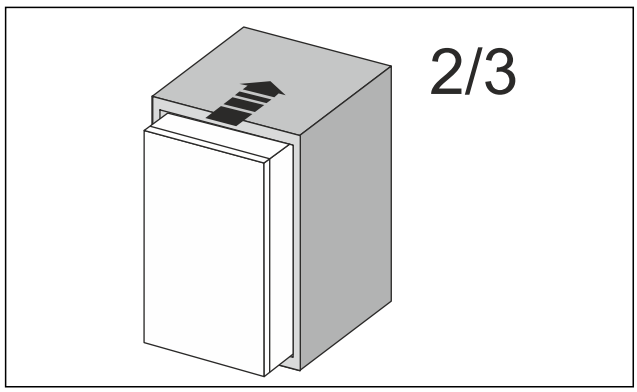

Fig. 33

▶ Задвиньте устройство на 2/3 в мебельную нишу.

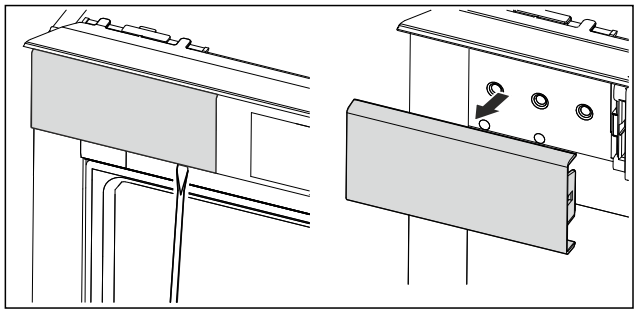

Fig. 34

▶ Откройте дверь.
▶ Разблокируйте крышку сверху слева.
▶ Снимите крышку.

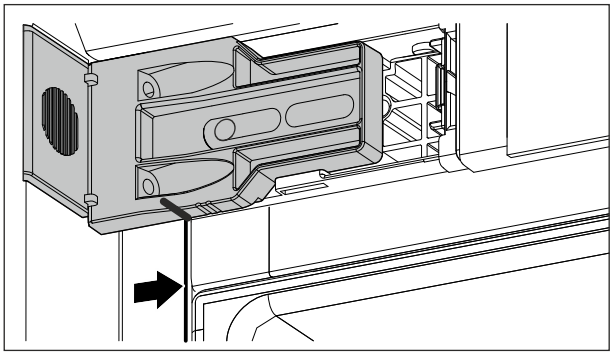

Fig. 35

▶ Разместите крепежный уголок.
▷ Нижняя отметка крепежного уголка лежит на шве корпуса.

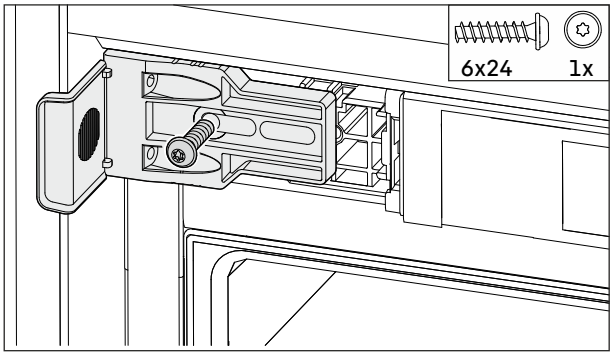

Fig. 36

▶ Свободно привинтите крепежный уголок.
▷ Уголок можно двигать.
▶ Закройте дверь.

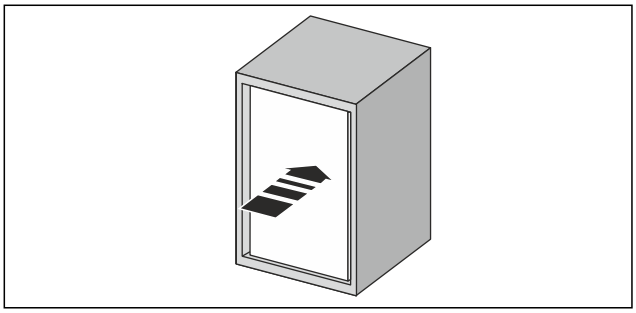

Fig. 37

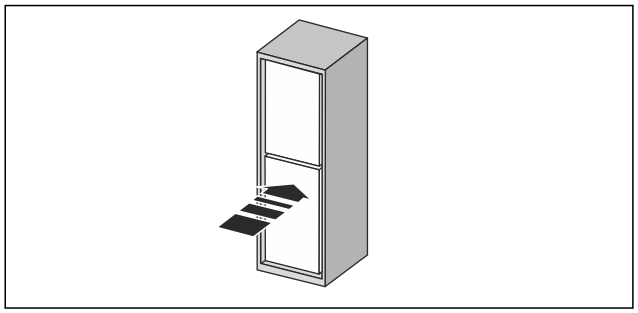

Fig. 38

▶ Полностью задвиньте устройство в нишу.

3.12.6 Выравнивание устройства

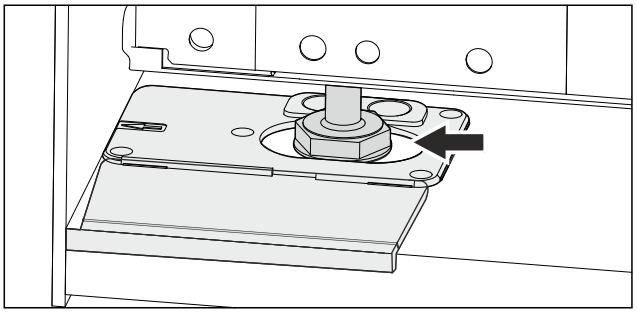

Fig. 39

▶ Разместите опорную ножку в выемке монтажного приспособления.

▶ Откройте дверь.

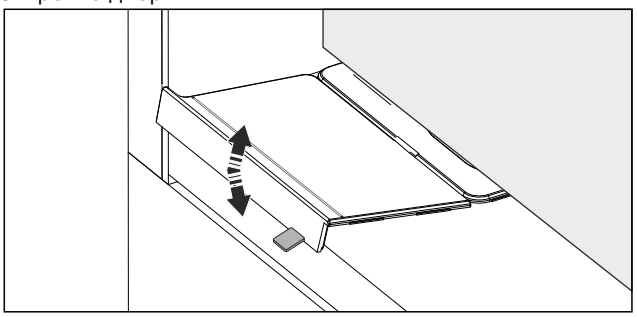

Fig. 40

▶ Отсоедините ограничитель монтажного приспособления, двигая его.

▶ При необходимости оторвите плоскогубцами.

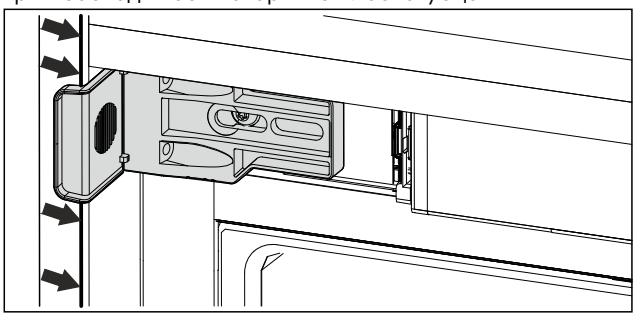

Fig. 41

▶ Проверьте, установлено ли устройство ровно в мебельной нише.

▷ Крепежный уголок сверху слева плотно прилегает к боковой стенке мебельной ниши.

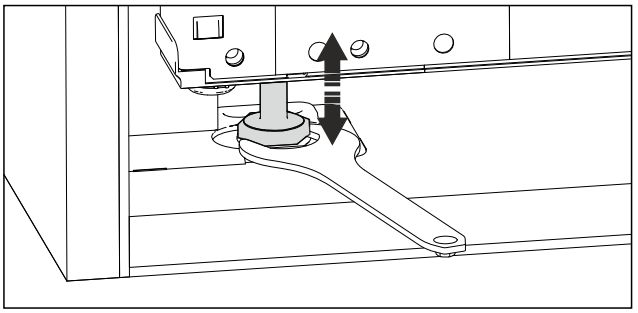

Fig. 42

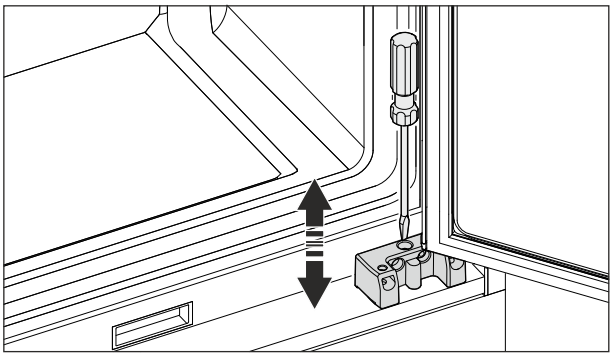

Fig. 43

Наклон устройства можно отрегулировать с помощью регулируемых опор.

▶ Выверните регулируемую опору:

▷ Устройство наклоняется назад.

▶ Вверните регулируемую опору:

▷ Устройство наклоняется вперед.

3.12.7 Закрепление устройства

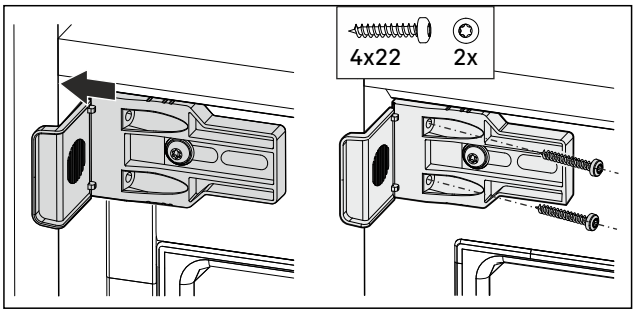

Fig. 44

▶ Прижмите крепежный уголок к боковой стенке мебельной ниши.

▶ Затяните винты.

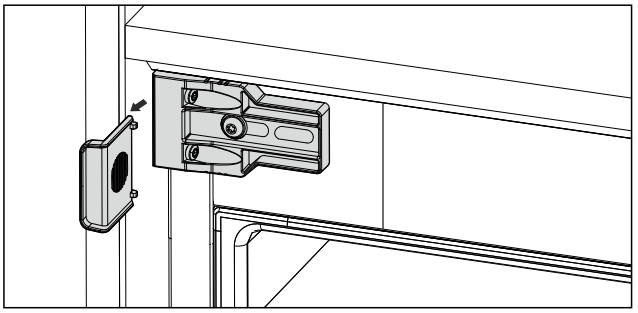

Fig. 45

▶ Отсоедините ограничитель от уголка.

▶ Утилизируйте ограничитель.

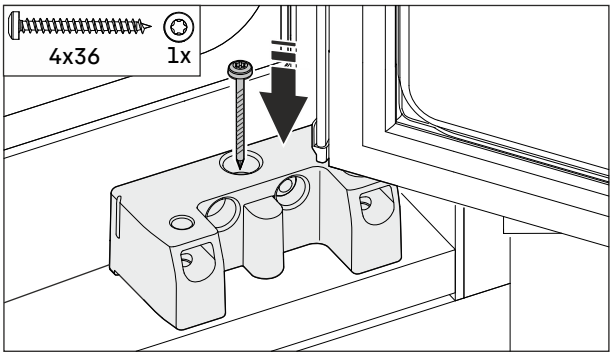

Fig. 46

- ▶ Вкрутите винт из комплекта принадлежностей в верхнее центральное отверстие опорного кронштейна.
- ▶ Прикрутите устройство в нише через нижний опорный кронштейн.

3.12.8 Установка выравнивающих реек

При высоте ниши от 1400 мм нужно смонтировать выравнивающие рейки под устройством. Выравнивающие рейки **уменьшают уровень шума**. Две выравнивающие рейки и монтажная ручка входят комплект принадлежностей для ниш высотой от 1400 мм.

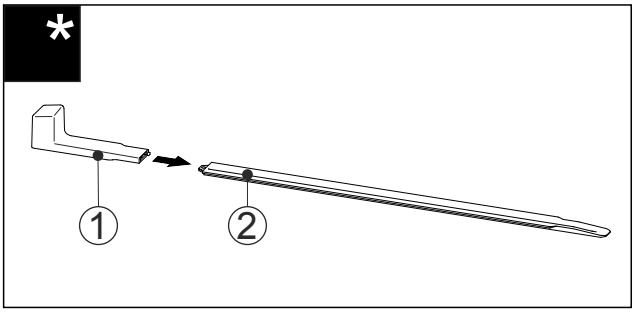

Fig. 47

- ▶ Вставьте монтажную ручку *Fig. 47 (1)* в выравнивающую рейку *Fig. 47 (2)*.

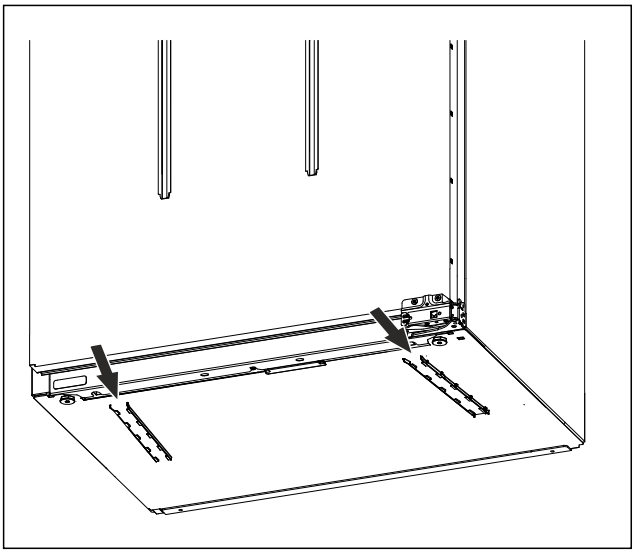

Fig. 48

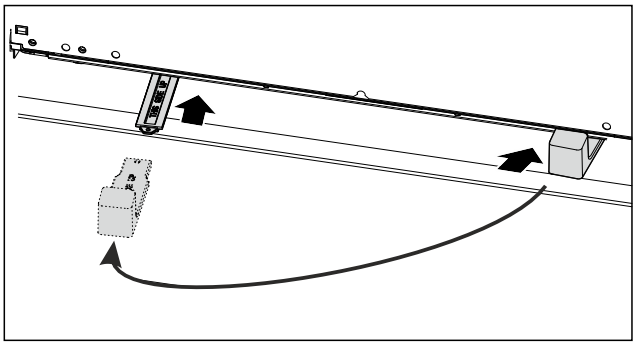

Fig. 49

- ▶ Вставьте выравнивающую рейку в направляющую под днищем устройства до упора.
- ▶ Извлеките монтажную ручку и вставьте ее во вторую выравнивающую рейку.
- ▶ Вставьте вторую выравнивающую рейку в направляющую под днищем устройства до упора.
- ▶ Снимите монтажную ручку.
- ▷ Устройство выровнено.

3.12.9 Монтаж мебельного фасада

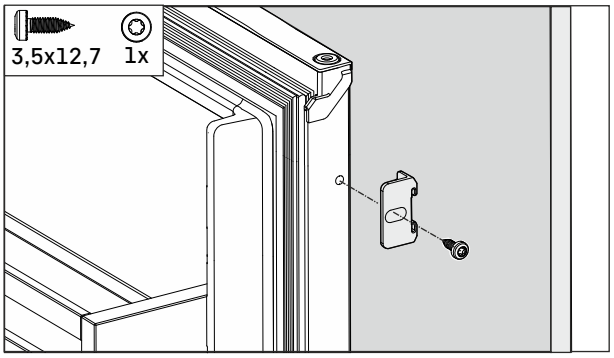

Fig. 50

- ▶ Откройте дверь на максимум.
- ▶ Смонтируйте уголок на дверь устройства.

Закрепление мебельного фасада:

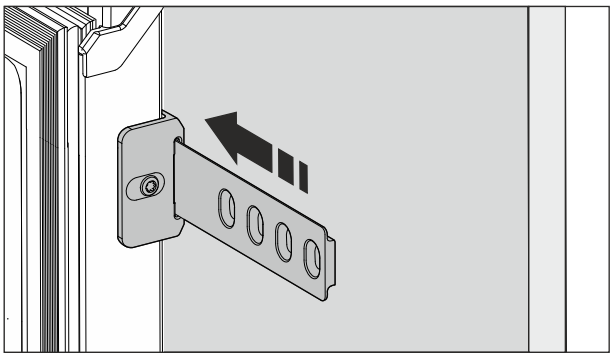

Fig. 51

- ▶ Введите направляющую в крепление крепежного уголка.
- ▷ Расстояние между концом направляющей и внешней кромкой мебельной двери: толщина боковой стенки мебели + 3 мм.

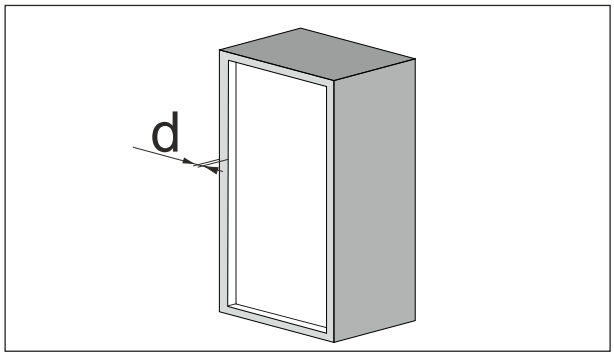

Fig. 52

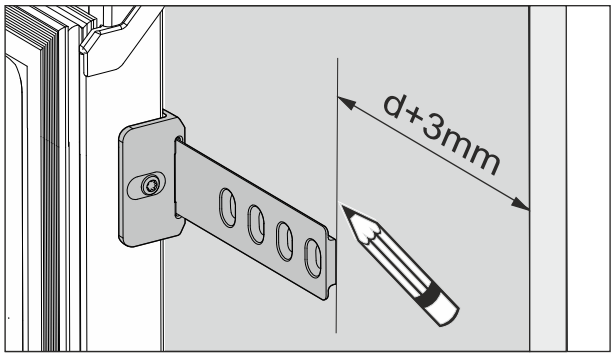

Fig. 52

▶ Отметьте расстояние при помощи смываемого карандаша.

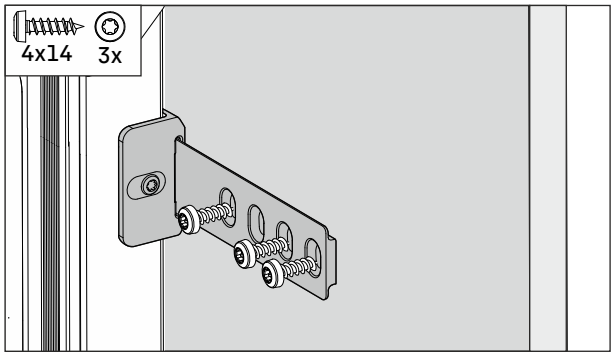

Fig. 53

▶ Вставьте направляющую до отметки.
▶ Прикрутите направляющую к мебельной двери.
▶ Закройте дверь.

3.12.10 Проверка монтажа

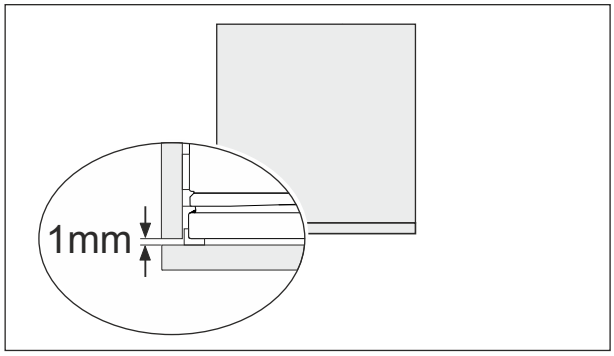

Fig. 54

▶ Проверьте расстояние между мебельной дверью и корпусом мебели.
▶ Проверьте все винты.
▶ Если требуется: затяните винты.
▷ Дверь закрывается правильно.
▷ Мебельная дверь не прилегает к корпусу мебели.
▷ Расстояние между мебельной дверью и корпусом мебели составляет как минимум 1 мм.

3.12.11 Установка крышек

▶ Откройте дверь.

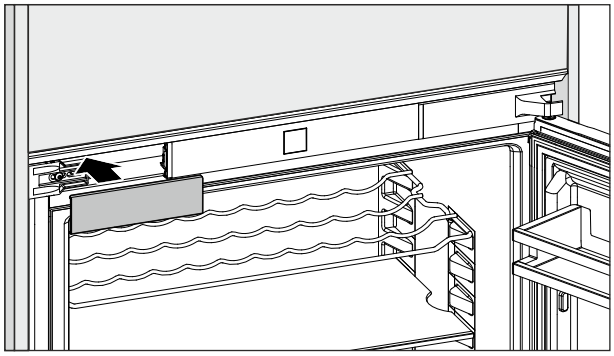

Fig. 55

▶ Установите крышку сверху слева.

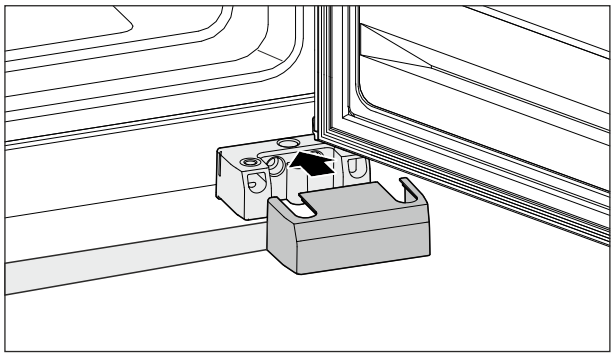

Fig. 56

▶ Установите крышку на нижнюю петлю.

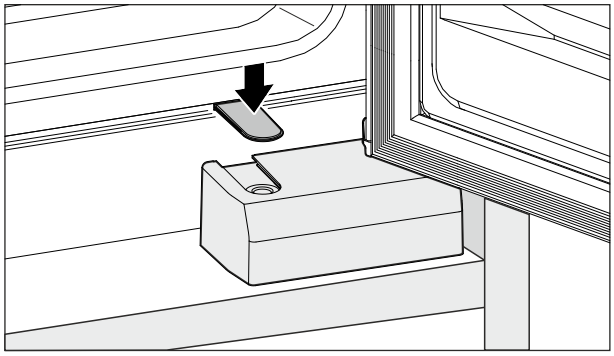

Fig. 57

▶ Установите крышку на нижний опорный кронштейн.

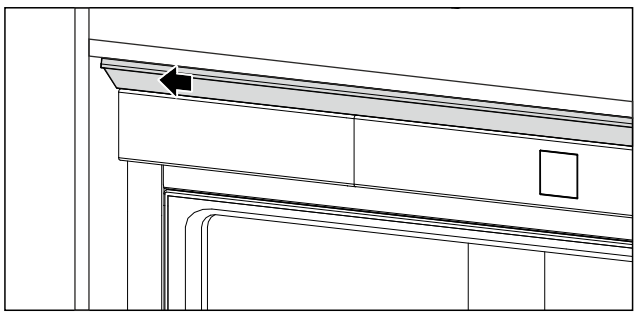

Fig. 58

▶ Сместите компенсационную планку в сторону ручки.
▷ Компенсационная планка прилегает к боковой стенке мебели.

Монтаж магнитного кедера:

*** Наличие в зависимости от модели и комплектации**

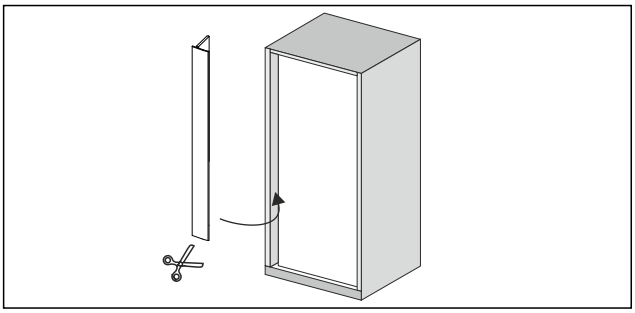

Fig. 59

▶ При необходимости: Укоротите кедер до необходимой длины при помощи острых ножниц.

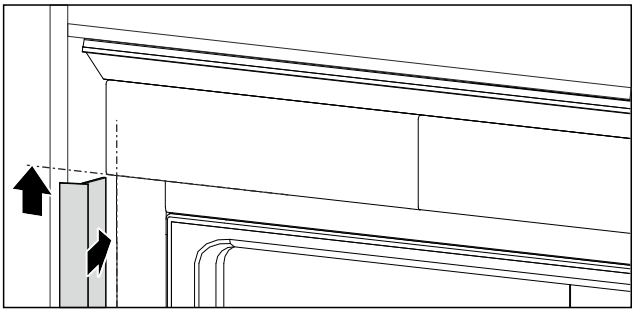

Fig. 60

▶ Вставьте кедер под верхнюю левую крышку и прижмите.

3.13 Подключение устройства к электропитанию

ПРЕДУПРЕЖДЕНИЕ

Опасность поражения электрическим током и получения травм из-за повреждения устройства или сетевого шнура!
Опасность для жизни и риск получения резаных ран.
Повреждение устройства или сетевого шнура во время транспортировки может стать причиной смертельного поражения электрическим током. Кроме того, можно порезаться о поврежденные части корпуса устройства.

▶ После транспортировки проверьте устройство и сетевой шнур на наличие повреждений.
▶ Категорически запрещается эксплуатация при повреждении устройства или сетевого шнура.
▶ Свяжитесь с сервисной службой.

К сети электропитания вы подключаете ваше устройство при помощи отдельно поставляемого сетевого кабеля. Сетевой кабель на одном конце располагает гнездом «холодного подключения», а на другом конце штепсельной вилкой.

Убедитесь, что выполнены следующие исходные условия:

- Устройство и сетевой кабель не повреждены.
- Устройство смонтировано надлежащим образом. (см. 3.12 Монтаж в нишу)
- Требования в отношении подключения к электросети соблюдены.
- Величины для осуществления надлежащего подключения известны и соблюдены.
- Сетевое напряжение и частота соответствуют данным, приведенным на заводской табличке.
- Розетка надлежащим образом заземлена и снабжена электрическим предохранителем.
- Ток срабатывания предохранителя составляет от 10 A до 16 A.
- Розетка находится в легко доступном месте и не позади устройства. (см. 3.3 Размеры ниши)

ВНИМАНИЕ

Опасность материального ущерба из-за неправильной эксплуатации!
Повреждение электрических компонентов устройства.

▶ Используйте исключительно прилагаемый к изделию сетевой шнур.

ПРЕДУПРЕЖДЕНИЕ

Опасность пожара из-за неправильного подключения!
Ожоги.
Повреждения на устройстве.

▶ Не использовать удлинители кабеля.
▶ Не использовать электрические разветвители.

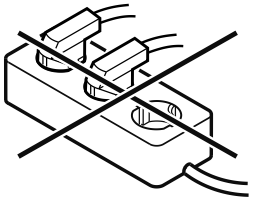

ВНИМАНИЕ

Опасность материального ущерба из-за неправильного подключения!
Повреждения на устройстве.

▶ Не подключайте устройство к автономным инверторам, как, например, установки солнечной энергии, бензиновые генераторы.

▶ Подключите штепсельную вилку сетевого кабеля к сети подачи напряжения. Следите за прочностью крепления штепсельной вилки в розетке.
▷ На дисплее появится логотип фирмы Liebherr.
▷ Индикация сменяется на символ режима ожидания.
▷ Если в течение 60 секунд не будут производиться никакие действия: символ режима ожидания потускнеет или исчезнет.
▷ Устройство подключено. Информацию о первом ввод в эксплуатацию см. в главах далее или в инструкции по эксплуатации.

4 Принцип функционирования Touch-дисплея

Управление вашим устройством осуществляется через Touch-дисплей. При помощи Touch-дисплея (далее именуемого «дисплей») производится выбор функций устройства посредством нажатия на кнопки. Если в течение 10 секунд на дисплее не выполняется никаких действий, индикация либо возвращается в меню более высокого уровня, либо напрямую к индикации статуса.

4.1 Навигация и пояснение к символам

На изображениях используются различные символы для навигации по дисплею. Таблица ниже описывает данные символы.

Символ	Описание
	**Нажать навигационную стрелку вперед:** Навигация по меню на один пункт вперед.
	**Нажать навигационную стрелку назад:** Переход в меню на один пункт назад.
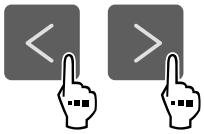	**Нажать навигационную стрелку последовательно несколько раз:** Навигация по меню до нужной функции.
	**Нажать символ подтверждения:** Активация / деактивация функции. Открытие подменю.
	**Нажать символ подтверждения в комбинации с символом «Назад»:** Переход на один уровень меню назад.
	**Стрелка с часами:** Следующая индикация на дисплее появляется по истечении более чем 10 секунд.
	**Стрелка с указанием времени:** Следующая индикация на дисплее появляется по истечении указанного времени.
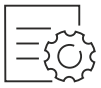	**Открыть символ «Меню настроек»:** Перейти к меню настроек и открыть его. Если требуется: Навигация по меню настроек до нужной функции. (см. 4.2.1 Открыть меню настроек)
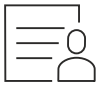	**Открыть символ «Расширенное меню»:** Перейти к расширенному меню и открыть его. Если требуется: Навигация по расширенному меню до нужной функции. (см. 4.2.2 Открыть расширенное меню)
Отсутствие каких-либо действий в течение 10 секунд	Если в течение 10 секунд на дисплее не выполняется никаких действий, индикация либо возвращается в меню более высокого уровня, либо напрямую к индикации статуса.
Закройте и снова откройте дверь.	Если закрыть и сразу же открыть дверь, то индикация вернется напрямую к индикации статуса.

Примечание: Рисунки на дисплее представлены с английскими понятиями.

4.2 Меню

Функции устройства разделены по различным меню.

Меню	Описание
Главное меню	При включении устройства вы автоматически окажетесь в главном меню. Отсюда можно выполнить навигацию к наиболее важным функциям устройства, в меню настроек и в расширенное меню.
 Меню настроек	Меню настроек содержит другие функции для настройки вашего устройства. (см. 4.2.1 Открыть меню настроек)
Расширенное меню	Расширенное меню содержит специальные функции для настройки вашего устройства. Доступ к расширенному меню защищен числовым кодом **1 5 1**. (см. 4.2.2 Открыть расширенное меню)

4.2.1 Открыть меню настроек

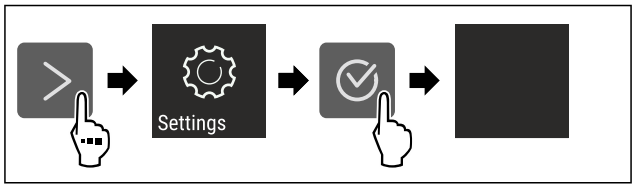

Fig. 61 Примерное изображение

▶ Выполните действия, как показано на рисунке.
▷ Меню настроек открыто.
▶ Если требуется: Выполните навигацию до нужной функции.

4.2.2 Открыть расширенное меню



Fig. 62

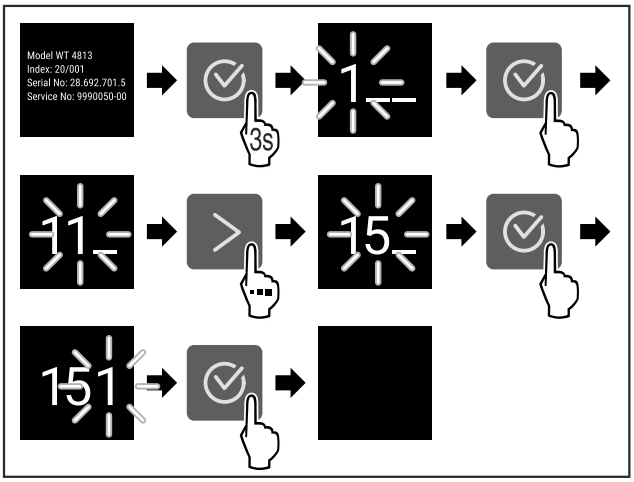

*Fig. 63 Примерное изображение, доступ при помощи числового кода **151***

▶ Выполните действия, как показано на рисунке.
▷ Расширенное меню открыто.
▶ Если требуется: Выполните навигацию до нужной функции.

4.3 Спящий режим

Если вы не касаетесь дисплея в течение 1 минуты, то он переходит в спящий режим. В спящем режиме яркость индикации приглушена.

4.3.1 Завершить спящий режим

▶ Нажмите любую кнопку навигации.
▷ Спящий режим завершен.

5 Ввод в работу

5.1 Включение устройства (первый ввод в эксплуатацию)

Убедитесь, что выполнены следующие исходные условия:

❑ Устройство встроено и подсоединено согласно инструкции по монтажу.
❑ Все клейкие ленты, клейкие и защитные пленки, а также транспортные крепления в и на устройстве удалены.
❑ Все рекламные вкладки удалены из выдвижных ящиков.
❑ Принцип функционирования Touch-дисплея известен. (см. 4 Принцип функционирования Touch-дисплея)

Включите устройство через Touch-дисплей:

▶ Если дисплей находится в спящем режиме: Нажмите на символ подтверждения.
▶ Выполните действия, как показано на рисунке.

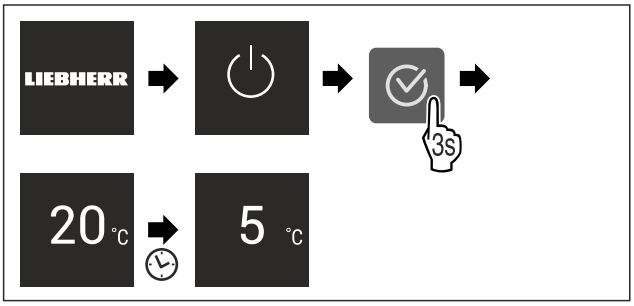

Fig. 64 Примерное изображение

▷ Появляется индикация статуса.
▷ Устройство охлаждает до заданной на заводе-изготовителе целевой температуры.
▷ Устройство запускается в демо-режиме (появляется индикация статуса с DEMO): Когда устройство запускается в демо-режиме, можно деактивировать демо-режим в течение следующих 5 минут. (см. Демо-режим)

Дополнительная информация:

- Введите SmartDevice в эксплуатацию. (см. 2.3 SmartDevice) и (см. Беспроводная локальная сеть)

Указание
Рекомендации производителя:

▶ Закладывание пищевых продуктов: Подождите ок. 6 часов, пока не будет достигнута заданная температура.
▶ **Замораживаемые продукты** закладывайте при температуре -18 °C или ниже.*
▶ Учитывайте указания по хранению. (см. 6.1 Указания по хранению)

Указание
Принадлежности можно получить в магазине Liebherr-Hausgeräte по ссылке home.liebherr.com/shop/de/deu/zubehor.html.

6 Хранение

6.1 Указания по хранению

ПРЕДУПРЕЖДЕНИЕ
Опасность пожара из-за электрических приборов!
Если использовать электрические приборы в области хранения продуктов в этом устройстве, они могут стать причиной пожара.

▶ В области хранения продуктов запрещается использовать электрические приборы, на которые отсутствует прямая рекомендация изготовителя.

Указание
При недостаточной вентиляции потребление электроэнергии повышается, и производительность охлаждения снижается.

▶ Вентиляционная щель всегда должна оставаться свободной.

Учитывайте следующие предписания по хранению:

- Воздушный зазор на вентиляторе должен оставаться свободным.
- В морозильном отделении: Хорошо упаковывайте пищевые продукты.*
- Пищевые продукты, которые легко распространяют или впитывают запах и вкус, упаковывайте в закрытые емкости или укрывайте.
- Жидкости храните в закрытых емкостях.
- Храните пищевые продукты на расстоянии, чтобы воздух мог хорошо циркулировать.
- Храните пищевые продукты в соответствии с данными на упаковке.
- Всегда учитывайте минимальный срок пригодности, указанный на упаковке.

Указание
Несоблюдение этих норм может привести к порче пищевых продуктов.

6.2 Холодильное отделение

Благодаря циркуляции воздуха в устройстве устанавливаются различные температурные зоны. Различные температурные зоны можно найти в обзоре устройства и оснащения. (см. 2.2 Обзор устройства и оснащения)

6.2.1 Сортировка пищевых продуктов

- ▶ Верхняя зона и дверь: Храните масло, сыр, консервы и тюбики.
- ▶ Самая холодная температурная зона: Храните скоропортящиеся продукты, например, готовые блюда.

6.3 BioFresh

BioFresh увеличивает срок хранения отдельных свежих продуктов по сравнению с обычным охлаждением.

Указание
Если температура опускается ниже 0 °C, то пищевые продукты могут замерзнуть.
- ▶ Чувствительные к холоду овощи, такие как огурцы, баклажаны, цукини, а также все чувствительные к холоду южные фрукты следует хранить в холодильном отделении.

6.3.1 Fruit & Vegetable-Safe

Здесь температура хранения настраивается примерно на 0 °C. Крышка отделения позволяет длительно сохранять влажность воздуха. Данный климат для хранения пригоден для хранения неупакованных пищевых продуктов с высокой собственной влажностью (например, салат, овощи, фрукты).

Влажность воздуха в отделении зависит от влажности заложенных для охлаждения продуктов и от частоты открывания. Вы можете регулировать влажность воздуха.

Сортировка пищевых продуктов

- ▶ Храните не запакованные фрукты и овощи.
  Если влажность воздуха слишком высокая:
- ▶ Отрегулируйте влажность воздуха.

6.3.2 Meat & Dairy-Safe

Здесь температура хранения настраивается примерно на 0 °C. Данный климат для хранения подходит для чувствительных пищевых продуктов (например, молочные продукты, мясо, рыба, колбаса).

Сортировка пищевых продуктов

- ▶ Храните сухие или упакованные пищевые продукты.

6.4 Морозильное отделение с 4 звездочками*

Здесь поддерживается сухой морозный климат для хранения при -18 °C. Морозный климат подходит для хранения свежезамороженных и просто замороженных продуктов в течение нескольких месяцев, для приготовления кубиков льда или замораживания свежих пищевых продуктов.

Температура воздуха в морозильном отделении, измеряемая термометром или другими измерительными устройствами, может колебаться. В наполненном наполовину или пустом морозильном отделении температура колеблется в большем диапазоне, она может подняться выше -18 °C.

6.4.1 Замораживание продуктов

Можно в течение 24 часов заморозить столько свежих пищевых продуктов, сколько указано на заводской табличке (см. 11.5 Заводская табличка) у значка «Производительность по замораживанию ... кг/24 ч».

Для того, чтобы продукты быстро полностью промерзали, не кладите в упаковку больше следующего количества:
- фрукты и овощи до 1 кг
- мясо до 2,5 кг

Сортировка пищевых продуктов

ОСТОРОЖНО
Опасность травмы осколками стекла!
Бутылки и банки с напитками при замораживании могут взорваться. Это в особенности относится к газированным напиткам.
- ▶ Не замораживайте бутылки и банки с напитками!

- ▶ Поместите продукты в упаковке в морозильное отделение.

Размораживание пищевых продуктов

ПРЕДУПРЕЖДЕНИЕ
Опасность пищевого отравления!
- ▶ Размороженные продукты не замораживайте снова.
- ▶ Размороженные продукты подлежат немедленной переработке.

Пищевые продукты можно размораживать различными способами:
- в холодильном отделении
- в микроволновой печи
- в духовке/в аэрогриле
- при комнатной температуре
- ▶ Вынимайте только такое количество пищевых продуктов, которое требуется.

6.5 Сроки хранения

Указанные сроки хранения являются ориентировочными.

Для продуктов с указанием минимального срока хранения всегда действует указанная на упаковке дата.

6.5.1 Холодильное отделение

Это распространяется на минимальный строк пригодности, указанный на упаковке.

6.5.2 BioFresh

Ориентировочные значения для сроков хранения в Meat & Dairy-Safe		
Масло	при 1 °C	до 90 дней
Твердый сыр	при 1 °C	до 110 дней
Молоко	при 1 °C	до 12 дней
Колбаса, нарезка	при 1 °C	до 8 дней
Птица	при 1 °C	до 6 дней
Свинина	при 1 °C	до 6 дней
Говядина	при 1 °C	до 6 дней
Дичь	при 1 °C	до 6 дней

*** Наличие в зависимости от модели и комплектации**

Указание

▶ Учитывайте, что богатые белками пищевые продукты портятся быстрее. Это означает, что мясо животных, имеющих панцирь или ракообразных, портится быстрее, чем рыба, а рыба - быстрее, чем обычное мясо.

Ориентировочные значения для сроков хранения в Fruit & Vegetable-Safe		
Овощи, салат		
Артишоки	при 1 °C	до 14 дней
Сельдерей	при 1 °C	до 28 дней
Цветная капуста	при 1 °C	до 21 дней
Брокколи	при 1 °C	до 13 дней
Салатный сорт цикория	при 1 °C	до 27 дней
Валерьянница	при 1 °C	до 19 дней
Горох	при 1 °C	до 14 дней
Капуста листовая	при 1 °C	до 14 дней
Морковь	при 1 °C	до 80 дней
Чеснок	при 1 °C	до 160 дней
Кольраби	при 1 °C	до 14 дней
Кочанный салат	при 1 °C	до 13 дней
Травы	при 1 °C	до 13 дней
Лук	при 1 °C	до 29 дней
Грибы	при 1 °C	до 7 дней
Редис	при 1 °C	до 10 дней
Брюссельская капуста	при 1 °C	до 20 дней
Спаржа	при 1 °C	до 18 дней
Шпинат	при 1 °C	до 13 дней
Савойская капуста	при 1 °C	до 20 дней
Фрукты		
Абрикосы	при 1 °C	до 13 дней
Яблоки	при 1 °C	до 80 дней
Груши	при 1 °C	до 55 дней
Ежевика	при 1 °C	до 3 дней
Финики	при 1 °C	до 180 дней
Земляника	при 1 °C	до 7 дней
Инжир	при 1 °C	до 7 дней
Черника	при 1 °C	до 9 дней
Малина	при 1 °C	до 3 дней
Смородина	при 1 °C	до 7 дней
Вишня, сладкая	при 1 °C	до 14 дней
Киви	при 1 °C	до 80 дней
Персики	при 1 °C	до 13 дней
Сливы	при 1 °C	до 20 дней
Брусника	при 1 °C	до 60 дней
Ревень	при 1 °C	до 13 дней

Ориентировочные значения для сроков хранения в Fruit & Vegetable-Safe		
Крыжовник	при 1 °C	до 13 дней
Виноград	при 1 °C	до 29 дней

6.5.3 Морозильная камера*

Ориентировочными значениями для сроков хранения различных продуктов могут быть		
Пищевой лед	при -18 °C	от 2 до 6 месяцев
Колбаса, ветчина	при -18 °C	от 2 до 3 месяцев
Хлеб, выпечка	при -18 °C	от 2 до 6 месяцев
Дичь, свинина	при -18 °C	от 6 до 9 месяцев
Рыба, жирная	при -18 °C	от 2 до 6 месяцев
Рыба, постная	при -18 °C	от 6 до 8 месяцев
Сыр	при -18 °C	от 2 до 6 месяцев
Птица, говядина	при -18 °C	от 6 до 12 месяцев
Фрукты, овощи	при -18 °C	от 6 до 12 месяцев

7 Экономия электроэнергии

- Всегда следите за хорошим притоком и оттоком воздуха. Не закрывайте вентиляционные отверстия / решетки.
- Вентиляционный воздушный зазор должен всегда оставаться открытым.
- Избегайте монтажа устройства в зоне прямых солнечных лучей, рядом с системой отопления и т.п.
- Если смонтировать устройство непосредственно рядом с духовым шкафом, это может незначительно увеличить потребление электроэнергии. Это зависит от продолжительности и интенсивности использования духового шкафа.
- Потребление электроэнергии зависит от условий в месте установки, например, от температуры окружающей среды . При более высокой температуре окружающей среды потребление электроэнергии может вырасти.
- Открывайте устройство на предельно короткое время.
- Чем ниже заданная температура, тем больше потребление электроэнергии.
- Сортируйте продукты при размещении: home.liebherr.com/food.
- Храните все продукты хорошо запакованными и закрытыми. Это поможет избежать образования инея.
- Вынимайте продукты на как можно менее продолжительный срок, чтобы они не сильно нагрелись.
- Закладка тёплых блюд: сначала дайте им остыть до комнатной температуры.
- Продукты глубокой заморозки для оттаивания оставьте в холодильной камере.*
- Если в устройстве образовался толстый слой инея: разморозьте устройство.*
- Во время длительного отпуска используйте HolidayMode (см. HolidayMode) .

8 Управление

8.1 Элементы управления и индикации

8.1.1 Индикация Status

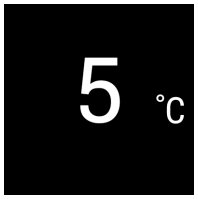

Fig. 65

(1) Индикация температуры холодильного отделения

Индикация Status показывает настроенную температуру и является исходной индикацией. Начиная с нее осуществляется навигация к функциям и настройкам.

8.1.2 Символы индикации

Символы индикации дают представление о текущем состоянии устройства.

Символ	Состояние устройства
	**Режим готовности к работе (Standby)** Устройство или температурная зона выключены.
	**Мигающее число** Устройство работает. Температура мигает, пока не будет достигнуто настроенное значение.
	**Мигающий символ** Устройство работает. Предпринимается настройка.
	**Полоска устанавливается** Функция активирована.

8.2 Функции устройства

8.2.1 Указания по функциям устройства

Функции устройства были настроены на заводе-изготовителе так, чтобы ваше устройство было полностью работоспособно.

Прежде чем изменять, активировать или деактивировать функции устройства убедитесь, что выполнены следующие исходные условия:

- ❑ Вы прочли и поняли описание принципа функционирования дисплея. (см. 4 Принцип функционирования Touch-дисплея)
- ❑ Вы ознакомились с элементами управления и индикации вашего устройства.

 Включение и выключение устройства

При помощи данной функции происходит выключение и включение всего устройства.

Выключение устройства

После отключения устройства все выполненные ранее настройки сохраняются.

Убедитесь, что выполнены следующие исходные условия:

- ❑ Выполнены операционные инструкции (см. 12 Отключение) .



Fig. 66

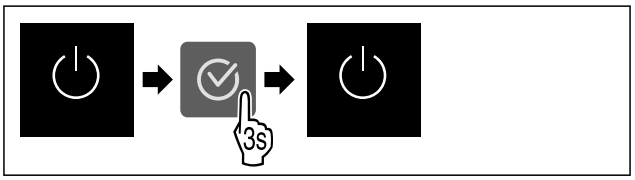

Fig. 67

▶ Выполните действия, как показано на рисунке.
▷ Устройство выключено.
▷ На дисплее появится символ режима ожидания.
▷ Дисплей гаснет.

Включение устройства

Если дисплей находится в спящем режиме:

▶ Нажмите любую кнопку навигации.

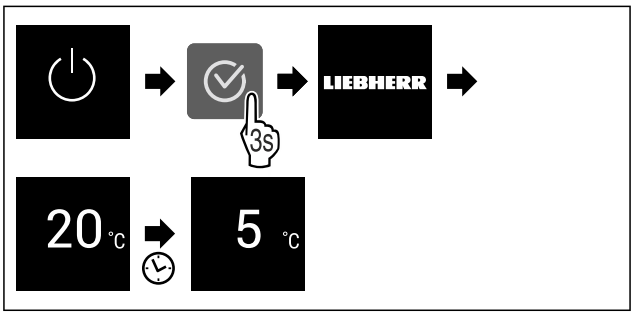

Fig. 68 Примерное изображение

▶ Выполните действия, как показано на рисунке.
Если устройство запускается в демо-режиме:
▶ Деактивация демо-режима. (см. Деактивация демо-режима)
▷ Устройство включено.
▷ Выполненные ранее настройки восстановлены.
▷ Устройство охлаждает до установленной целевой температуры.

 Температура

При помощи этой функции можно настроить температуру.

Температура зависит от следующих факторов:

- Частота открытия двери
- Длительность открытия двери
- Температура в помещении на месте установки
- Вид, температура и количество продуктов

Температурная зона	Заводская настройка температуры	Рекомендуемая настройка
 Холодильное отделение	5 °C	4 °C

*** Наличие в зависимости от модели и комплектации**

Температурная зона	Заводская настройка температуры	Рекомендуемая настройка
0 °C BioFresh	0 °C	B-Value (см. BioFresh B-Value)

Настройка температуры в холодильном отделении

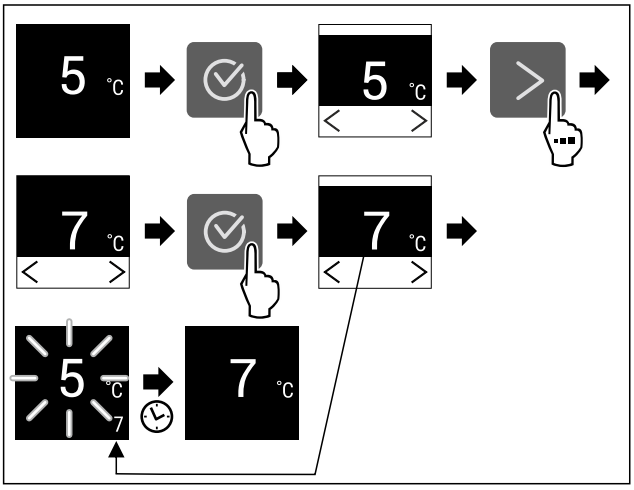

Fig. 69 Примерное изображение

▶ Выполните действия, как показано на рисунке.
▷ Температура настроена.

Настройка температуры в BioFresh

Настройте температуру при помощи **BioFresh B-Value**. (см. BioFresh B-Value)

B5 BioFresh B-Value

При помощи этой функции можно настроить BioFresh B-Value. При помощи BioFresh B-Value можно незначительно увеличить или уменьшить температуру BioFresh, если это необходимо из-за более высокой или низкой температуры окружающей среды. Настройка BioFresh B-Value при поставке – значение B5. При изменении B-Value нужно учитывать данные из таблицы ниже:

Значение	Описание
B1	Самая низкая температура
B1-B4	Температура может упасть ниже 0 °C, так что продукты могут слегка подморозиться.*
B5	Предварительно настроенное значение температуры
B9	Самую высокую температуру

Настройка BioFresh B-Value



Fig. 70

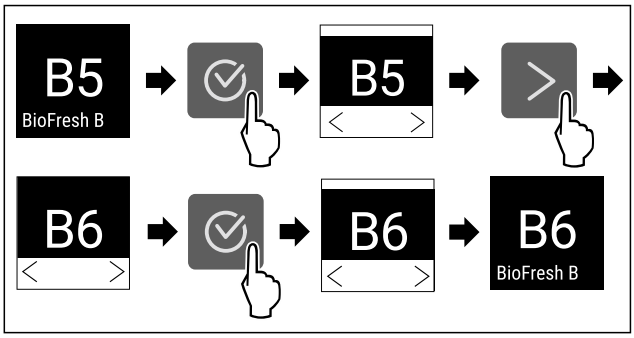

Fig. 71 Примерное изображение: переключение с B5 на B6.

▶ Выполните действия, как показано на рисунке.
▷ BioFresh B-Value настроен.

C5 C-Value*

При помощи этой функции можно настроить C-Value. При помощи C-Value можно немного повысить или понизить температуру в морозильном отделении ****. Настройка C-Value при поставке – значение C5.

Значение	Описание
C1 – C4	Температура в морозильном отделении **** становится ниже.
C5	предварительно заданное значение
C6 – C9	Температура в морозильном отделении **** становится выше.

Настройка C-Value



Fig. 72

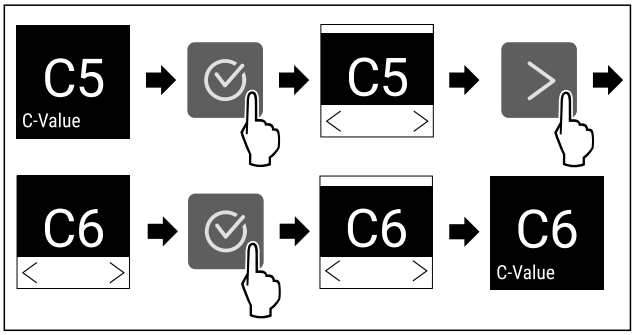

Fig. 73 Примерное изображение: переключение с C5 на C6.

▶ Выполните действия, как показано на рисунке.
▷ C-Value настроен.

D1 D-Value

D-Value для Вашего устройства предварительно установлен и не может быть изменен.

SuperCool

При помощи этой функции можно активировать или деактивировать SuperCool. При активации SuperCool устройство увеличивает мощность охлаждения. Таким образом достигаются более низкие температуры охлаждения. Можно активировать SuperCool, если требуется как можно быстрее охладить большое количество продуктов.

При активации SuperCool можно достигнуть более низких температур также в морозильном отделении ****. Можно активировать SuperCool, если требуется заморозить продукты в морозильном отделении *****.*

Если функция активна, устройство работает с увеличенной мощностью. Из-за этого громкость рабочих шумов устройства может временно усилиться, а потребление электроэнергии увеличится.

Активация SuperCool

Момент времени для активации функции:

- При хранении свежих продуктов в холодильном отделении: Активируйте функцию при закладке продуктов.
- При хранении свежих продуктов в морозильном отделении ****: Активируйте функцию через 3 часа после закладки продуктов.*

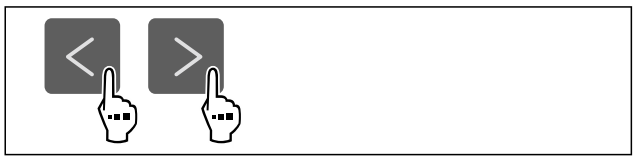

Fig. 75

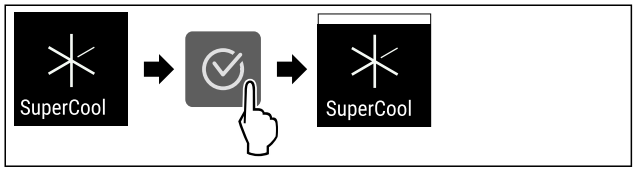

Fig. 76

▶ Выполните действия, как показано на рисунке.
▷ Функция SuperCool активирована.

Деактивация SuperCool

Функция SuperCool автоматически деактивируется по истечении 18 часов. Вы можете также в любое время деактивировать SuperCool вручную:

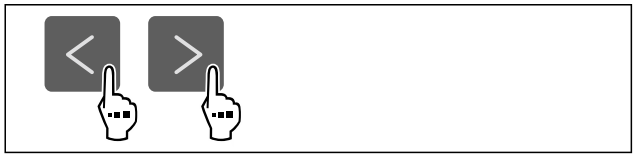

Fig. 77

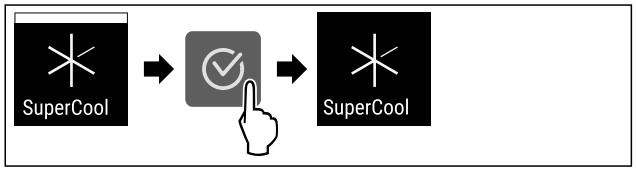

Fig. 78

▶ Выполните действия, как показано на рисунке.
▷ Режим SuperCool деактивирован.
▷ Устройство продолжает работать в обычном режиме.
▷ Устройство охлаждает до предварительно заданной температуры.

PartyMode

При помощи этой функции можно активировать или деактивировать режим PartyMode. Режим PartyMode активирует различные функции, которые могут быть полезны при проведении домашнего праздника.

PartyMode активирует следующие функции:

- SuperCool (см. SuperCool)

Имеется возможность индивидуальной и гибкой настройки всех перечисленных выше функций. При деактивации PartyMode все изменения будут отменены.

Если функция активна, устройство работает с увеличенной мощностью. Из-за этого громкость рабочих шумов устройства может временно усилиться, а потребление электроэнергии увеличится.

Активация PartyMode



Fig. 79

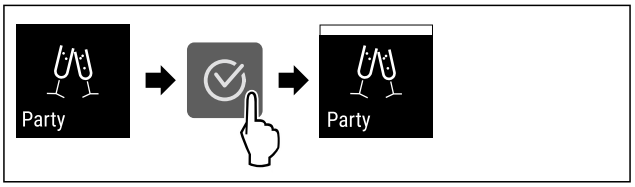

Fig. 80

▶ Выполните действия, как показано на рисунке.
▷ PartyMode и соответствующие функции активированы.
▷ Индикатор текущей температуры мигает до тех пор, пока не будет достигнута заданная температура.

Деактивация PartyMode

Режим PartyMode автоматически деактивируется по истечении 24 часов. Вы можете также в любое время деактивировать PartyMode вручную:



Fig. 81

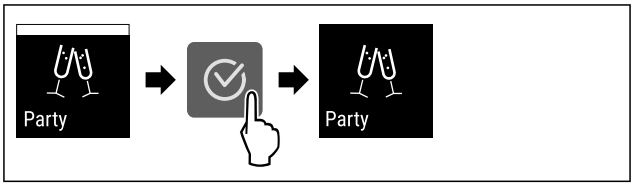

Fig. 82

▶ Выполните действия, как показано на рисунке.
▷ Режим PartyMode деактивирован.
▷ Устройство охлаждает до предварительно заданной температуры: Индикатор текущей температуры мигает до тех пор, пока не будет достигнута заданная температура.

*** Наличие в зависимости от модели и комплектации**

HolidayMode

При помощи этой функции можно активировать или деактивировать режим HolidayMode. При активации HolidayMode температура в холодильном отделении устанавливается на 15 °C. Благодаря этому можно в период длительного отсутствия сэкономить потребление энергии и предотвратить плохой запах и образование плесени.

Состояние устройства при активном режиме HolidayMode
Холодильное отделение охлаждает до 15 °C.
BioFresh охлаждает до 15 °C.
В морозильном отделении **** сохраняется заданная температура.*
Режим PartyMode деактивирован.
Режим SuperCool деактивирован.

Активация HolidayMode

▶ Полностью опорожните холодильное отделение.
▶ Полностью опорожните BioFresh.



Fig. 83

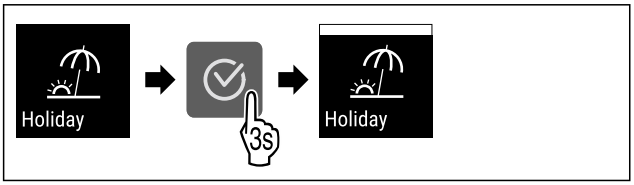

Fig. 84

▶ Выполните действия, как показано на рисунке.
▷ Функция HolidayMode активирована.
▷ На индикации температуры отображается символ HolidayMode.

Деактивация HolidayMode



Fig. 85

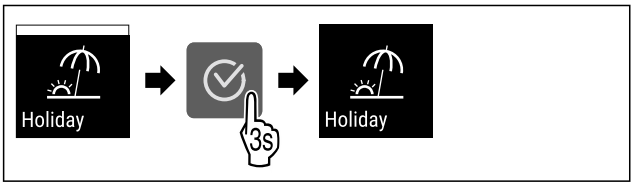

Fig. 86

▶ Выполните действия, как показано на рисунке.
▷ Режим HolidayMode деактивирован.
▷ Устройство охлаждает до предварительно заданной температуры.

SabbathMode

При помощи этой функции можно активировать или деактивировать режим SabbathMode. При активации данной функции происходит отключение некоторых электронных функций. Благодаря этому ваше устройство выполняет требования в такие еврейские праздничные дни, как, например, Шаббат, и соответствует сертификации кошерности STAR-K.

Состояние устройства при активном режиме SabbathMode
Индикация статуса непрерывно показывает SabbathMode.
Все функции на дисплее, за исключением **функции деактивации SabbathMode**, являются заблокированными.
Активные функции остаются активными.
Дисплей продолжает светится при закрытии дверцы.
Внутреннее освещение деактивировано.
Напоминания не выполняются. Заданный интервал времени останавливается.
Напоминания и предупреждения не отображаются.
Сигнал открытой двери не выдается.
Сигнал неправильной температуры отсутствует.
Цикл разморозки работает только в предварительно заданный период времени без учета пользования устройством.
После сбоя электропитания устройство возвращается в режим SabbathMode.

Состояние устройства

Указание
Данное устройство имеет сертификат «Institute for Science and Halacha» (Института науки и Галаха). (www.machonhalacha.co.il)

Список сертифицированных по STAR-K устройств можно найти по ссылке www.star-k.org/appliances.

Активация SabbathMode

ПРЕДУПРЕЖДЕНИЕ
Опасность отравления испорченными продуктами питания!
Если был активирован режим SabbathMode и произошел сбой электропитания, то на индикации статуса не будет сообщения о сбое электропитания. После восстановления электропитания устройство продолжит работать в режиме SabbathMode. В результате перебоя электропитания продукты питания могут испортиться, вызвав пищевое отравление.
После сбоя электропитания:
▶ Не следует употреблять пищевые продукты, которые были замерзшими и растаяли.



Fig. 87

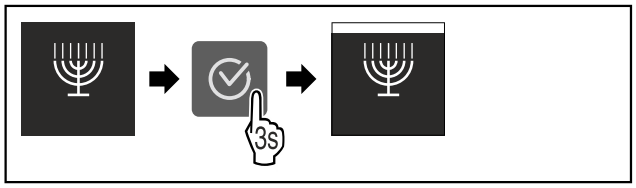

Fig. 88

▶ Выполните действия, как показано на рисунке.
▷ Функция SabbathMode активирована.
▷ Индикация статуса непрерывно показывает SabbathMode.

Деактивация SabbathMode

Режим SabbathMode автоматически деактивируется по истечении 80 часов. Вы можете также в любое время деактивировать SabbathMode вручную:

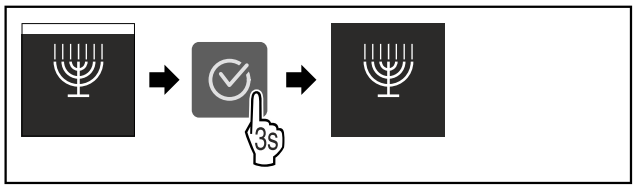

Fig. 89

▶ Выполните действия, как показано на рисунке.
▷ Режим SabbathMode деактивирован.

E-Saver

При помощи этой функции можно активировать или деактивировать режим экономии энергии. При активации режима экономии энергии потребление электроэнергии снижается, и температура в устройстве повышается. Продукты питания остаются свежими, но их срок годности сокращается.

Температурная зона	Рекомендуемая настройка (см. Настройка температуры в холодильном отделении)	Температура при активном E-Saver
5 °C Холодильное отделение	4 °C	7 °C

Значения температуры

Активация E-Saver

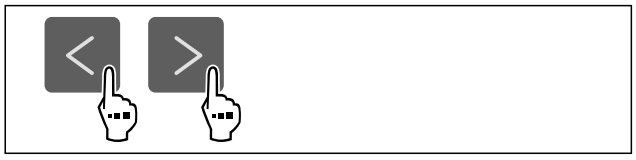

Fig. 90

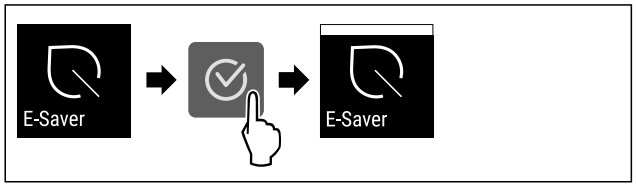

Fig. 91

▶ Выполните действия, как показано на рисунке.
▷ Режим экономии энергии активирован.

Деактивация E-Saver

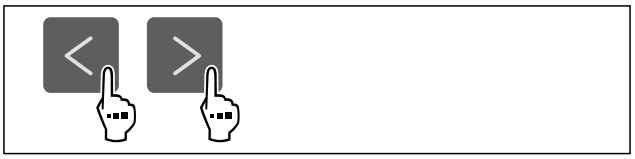

Fig. 92

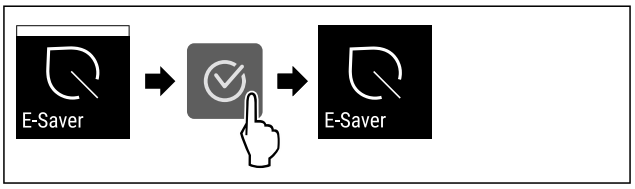

Fig. 93

▶ Выполните действия, как показано на рисунке.
▷ Режим экономии энергии деактивирован.

CleaningMode

При помощи этой функции можно активировать или деактивировать режим CleaningMode. Режим CleaningMode позволяет выполнить комфортную очистку устройства.

Данная настройка относится к холодильному отделению.

Применение:

- Очистите холодильное отделение. (см. 10.8 Чистка устройства)

Состояние устройства при активном режиме CleaningMode
Индикация статуса непрерывно показывает CleaningMode.
Холодильное отделение выключено.
Внутреннее освещение активировано.
Напоминания и предупреждения не отображаются. Звуковой сигнал не раздается.

Состояние устройства

Активация CleaningMode



Fig. 94

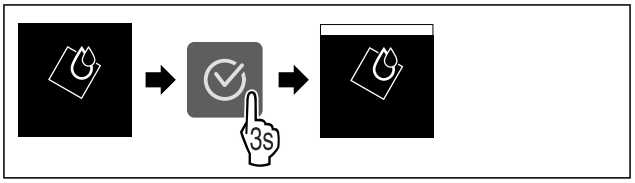

Fig. 95

▶ Выполните действия, как показано на рисунке.
▷ Функция CleaningMode активирована.
▷ Индикация статуса непрерывно показывает CleaningMode.

Деактивация CleaningMode

Режим CleaningMode автоматически деактивируется по истечении 60 минут. Вы можете также в любое время деактивировать CleaningMode вручную:

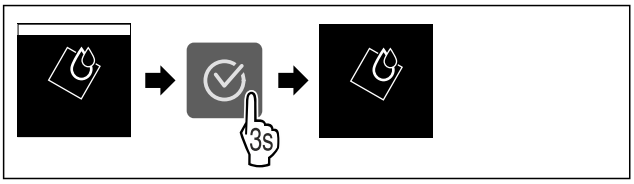

Fig. 96

▶ Выполните действия, как показано на рисунке.
▷ Режим CleaningMode деактивирован.
▷ Устройство охлаждает до предварительно заданной температуры.

Блокировка ввода

При помощи этой функции можно активировать или деактивировать блокировку ввода. Блокировка ввода позволяет предотвратить непреднамеренное управление устройством, например, детьми.

Применение:

- Предотвращение непреднамеренного изменения функций.
- Предотвращение непреднамеренного выключения устройства.
- Предотвращение непреднамеренной настройки температуры.

Активация блокировки ввода

При активации блокировки ввода можно переходить по меню, но нельзя выбирать другие функции или менять их.



Fig. 97

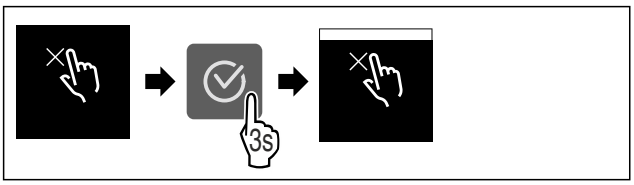

Fig. 98

▶ Выполните действия, как показано на рисунке.
▷ Блокировка ввода активирована.

Деактивация блокировки ввода



Fig. 99

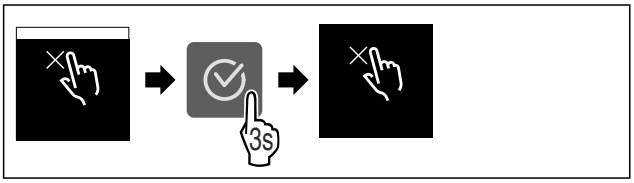

Fig. 100

▶ Выполните действия, как показано на рисунке.
▷ Блокировка ввода деактивирована.

Напоминание

При помощи этой функции можно активировать или деактивировать напоминания. Функция в состоянии при поставке активирована.

Если функция активирована, появляются следующие напоминания:

- Замените фильтр с активированным углем FreshAir (см. Замените фильтр с активированным углем FreshAir)

Активация напоминания



Fig. 101

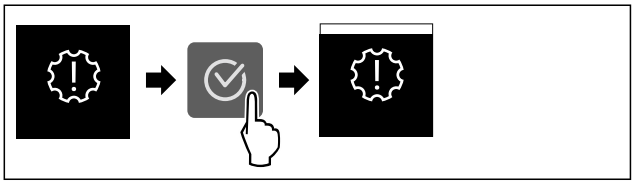

Fig. 102

▶ Выполните действия, как показано на рисунке.
▷ Напоминание активировано.

Деактивация напоминания



Fig. 103

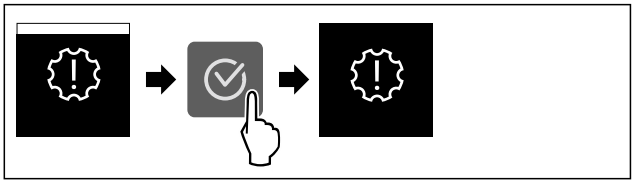

Fig. 104

▶ Выполните действия, как показано на рисунке.
▷ Напоминание деактивировано.

Единица измерения температуры

При помощи этой функции можно настроить единицу измерения температуры. В качестве единицы измерения температуры можно задать градусы Цельсия или градусы Фаренгейта.

Настройка единицы измерения температуры



Fig. 105

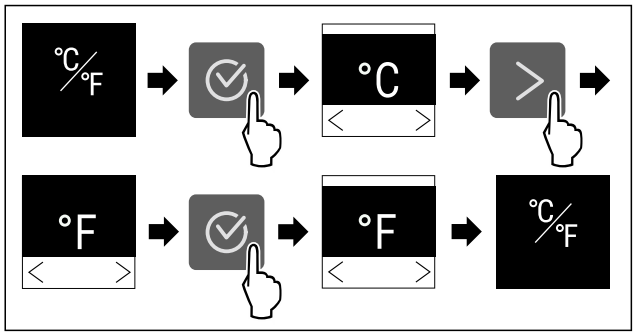

Fig. 106 Примерное изображение: переключение с градусов Цельсия на градусы Фаренгейта.

▶ Выполните действия, как показано на рисунке.
▷ Единица измерения температуры настроена.

Яркость дисплея

При помощи этой функции можно плавно отрегулировать яркость дисплея.

Можно задать следующие ступени яркости:
- 40 %
- 60 %
- 80 %
- 100 % (предварительная настройка)

Регулировка яркости



Fig. 107

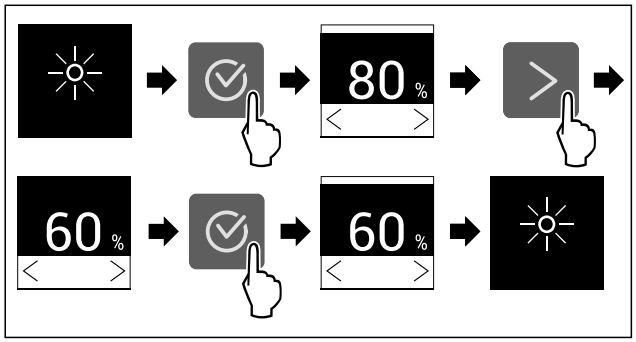

Fig. 108 Примерное изображение: переключение с 80 % на 60 %.

▶ Выполните действия, как показано на рисунке.
▷ Яркость отрегулирована.

Беспроводная локальная сеть

Эта функция позволит подключить ваше устройство к беспроводной локальной сети. Затем можно будет управлять устройством через приложение SmartDevice на мобильном оконечном устройстве. С помощью этой функции можно также снова отключить или сбросить подключение по беспроводной локальной сети.

Чтобы подключить ваше устройство по беспроводной локальной сети, требуется SmartDeviceBox.

Дополнительные сведения о SmartDevice:
(см. 2.3 SmartDevice)

Указание
В следующих странах функция SmartDevice недоступна: Россия, Беларусь, Казахстан.

Вы не можете использовать SmartDeviceBox.

Первая установка соединения по беспроводной локальной сети

Убедитесь, что выполнены следующие исходные условия:
- ❑ Модуль SmartDeviceBox приобретен и используется. (см. 2.3 SmartDevice)
- ❑ Приложение SmartDevice установлено (см. apps.home.liebherr.com).
- ❑ Процесс регистрации в приложении SmartDevice завершен.



Fig. 109

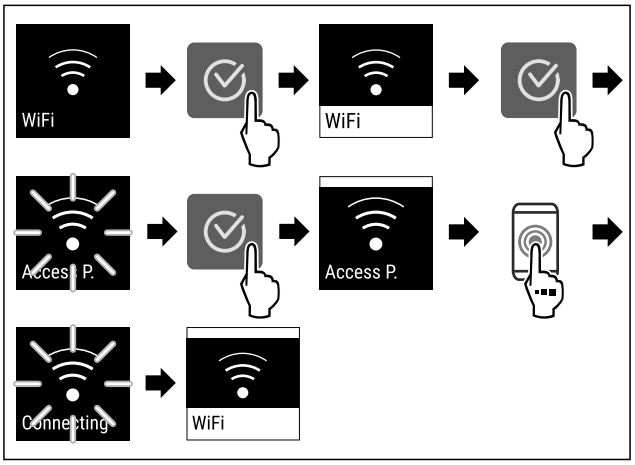

Fig. 110

▶ Выполните действия, как показано на рисунке.
▷ Соединение установлено.

Отключение соединения по беспроводной локальной сети



Fig. 111

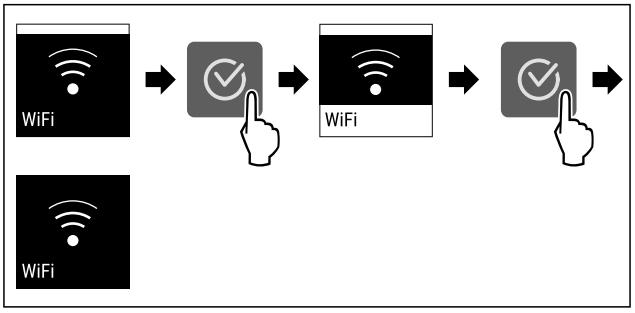

Fig. 112

▶ Выполните действия, как показано на рисунке.
▷ Соединение прервано.

Сброс соединения по беспроводной локальной сети



*** Наличие в зависимости от модели и комплектации**

Fig. 113

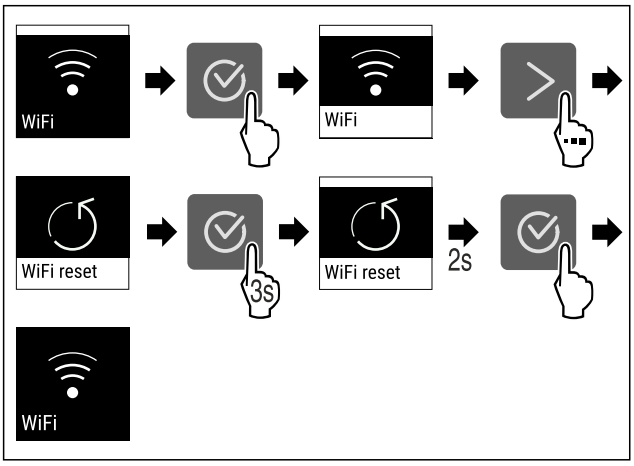

Fig. 114

▶ Выполните действия, как показано на рисунке.
▷ Соединение по беспроводной локальной сети и другие настройки по беспроводной локальной сети сброшены до заводских установок.

Отображение сведений о соединении по беспроводной локальной сети



Fig. 115

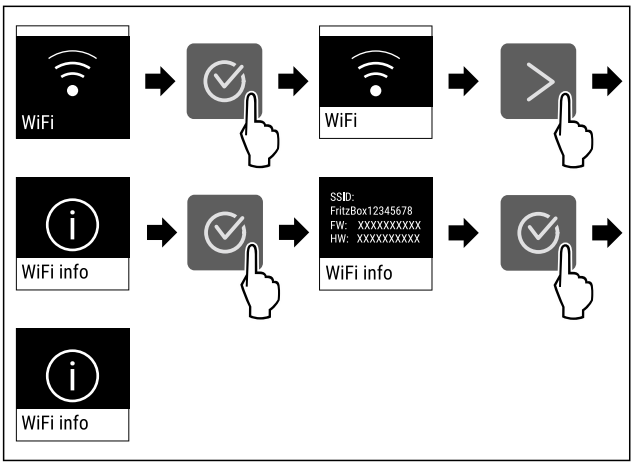

Fig. 116

▶ Выполните действия, как показано на рисунке.

Сведения об устройстве

При помощи этой функции можно вывести на экран наименование модели, индекс, серийный и сервисный номер устройства. Эти сведения об устройстве требуются при обращении в сервисную службу. (см. 11.4 Сервисная служба)

При помощи этой функции можно также открыть дополнительное меню. (см. 4 Принцип функционирования Touch-дисплея)

Просмотр сведений об устройстве



Fig. 117



Fig. 118

▶ Выполните действия, как показано на рисунке.
▷ На дисплее отображаются сведения об устройстве.

Программное обеспечение

При помощи этой функции можно вывести на экран информацию о версии программного обеспечения устройства.

Отображение версии программного обеспечения



Fig. 119

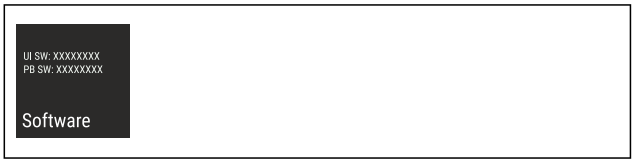

Fig. 120

▶ Выполните действия, как показано на рисунке.
▷ На дисплее отображается версия программного обеспечения.

Сигнал открытой двери

При помощи этой функции можно активировать или деактивировать сигнал открытой двери. Сигнал открытой двери раздается, когда дверь открыта слишком долго. Сигнал открытой двери в состоянии при поставке активирован. Можно настроить, насколько долго может быть открыта дверь, прежде чем раздастся сигнал открытой двери.

Можно настроить следующие значения:

- 1 минута
- 2 минуты
- 3 минуты
- Выкл.

Настройка сигнала открытой двери



Fig. 121

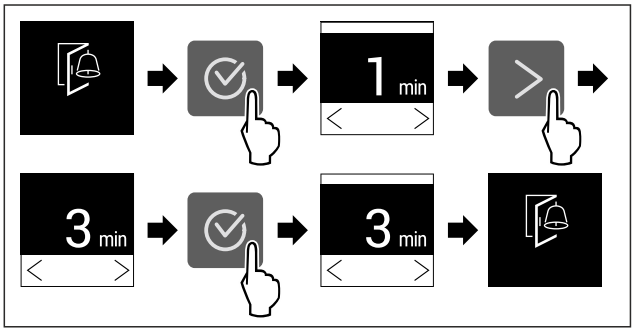

Fig. 122 Примерное изображение: переключение значения для сигнала открытой двери с 1 минуты на 3 минуты.

▶ Выполните действия, как показано на рисунке.
▷ Сигнал открытой двери настроен.

Деактивация сигнала открытой двери



Fig. 124

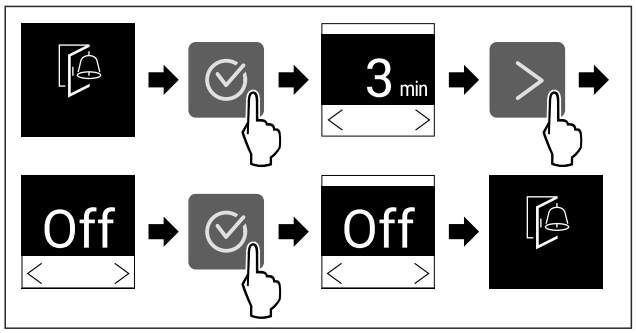

Fig. 125

▶ Выполните действия, как показано на рисунке.
▷ Сигнал открытой двери деактивирован.

Демо-режим

Демо-режим является специальной функцией для продавцов, которые хотят продемонстрировать функции устройства. При активации демо-режима все холодильные функции деактивированы.

Если при включении устройства в индикации статуса вы видите «Demo», значит демо-режим был активирован.

Если активировать и затем снова деактивировать демо-режим, то устройство будет сброшено до заводских настроек. (см. Сброс на заводские настройки)

Активация демо-режима



Fig. 126

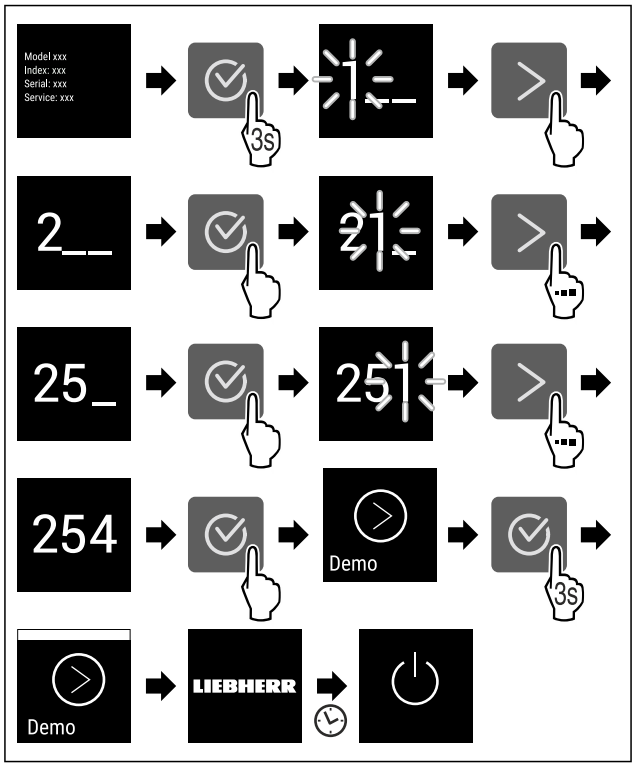

Fig. 127

▶ Выполните действия, как показано на рисунке.
▷ Демо-режим активирован.
▷ Устройство выключено.
▶ Включите устройство. (см. 5.1 Включение устройства (первый ввод в эксплуатацию))
▷ В индикация статуса появится «DEMO».

Деактивация демо-режима



Fig. 128

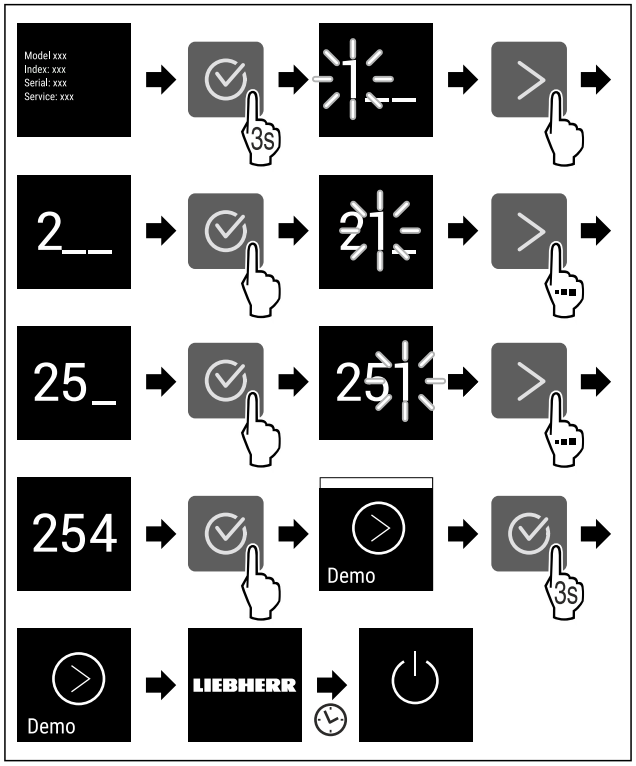

*** Наличие в зависимости от модели и комплектации**

Fig. 129

▶ Выполните действия, как показано на рисунке.
▷ Демо-режим деактивирован.
▷ Устройство выключено.
▶ Включите устройство. (см. 5.1 Включение устройства (первый ввод в эксплуатацию))
▷ Устройство сброшено на заводские настройки.

Сброс на заводские настройки

С помощью данной функции можно сбросить все настройки на заводские. Все ранее выполненные настройки будут сброшены до исходных настроек.

Выполнение сброса



Fig. 130

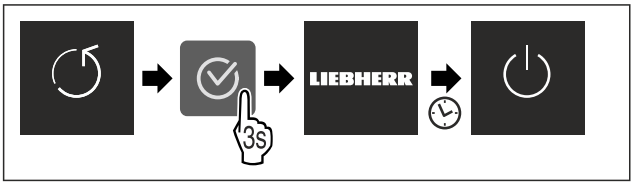

Fig. 131

▶ Выполните действия, как показано на рисунке.
▷ Устройство сброшено.
▷ Устройство выключено.
▶ Перезапустите устройство. (см. 5.1 Включение устройства (первый ввод в эксплуатацию))

8.3 Сообщения

Имеется две категории сообщений:

Категория	Значение
Предупреждение	Предупреждения появляются при сигнале открытой двери или нарушениях функционирования. Более простые предупреждения пользователь может устранить самостоятельно. При наличии существенных предупреждений необходимо связаться с сервисной службой. (см. 11.4 Сервисная служба)
Напоминание	Напоминания уведомляют об общих процессах. Можно выполнить данные процессы и тем самым устранить сообщение.

8.3.1 Обзор предупреждений

Поведение устройства при появлении предупреждений:

- На дисплее появляется предупреждение.
- С нарастающей громкостью звучит аварийный сигнал.
- При появлении некоторых предупреждений внутреннее освещение начинает мигать.

Сообщение	Причина	Устранение сообщений
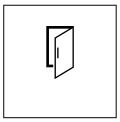 **Сигнал открытой двери**	Сообщение появляется, когда дверь открыта слишком долго.	Выполните действия. (см. Сигнал открытой двери)
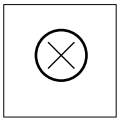 **Ошибка**	Сообщение появляется при наличии ошибки устройства. Конструктивный элемент устройства имеет ошибку.	Выполните действия. (см. Ошибка)

8.3.2 Устранение предупреждений

Сигнал открытой двери

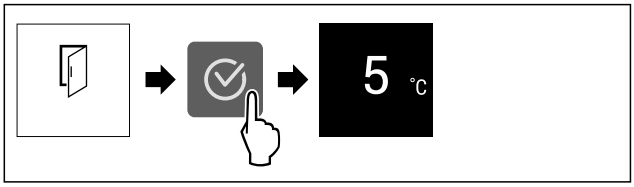

Fig. 132 Примерное изображение

▶ Выполните действия, как показано на рисунке.

-или-

▶ Закройте дверь.

▷ На дисплее появляется индикация состояния.

Можно настроить, насколько долго может быть открыта дверь, прежде чем раздастся сигнал открытой двери. (см. Настройка сигнала открытой двери)

Ошибка

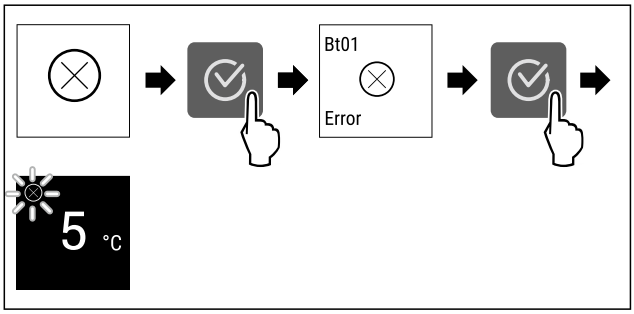

Fig. 133 Примерное изображение

▶ Нажмите на символ подтверждения.
▷ Отобразится код ошибки.
▶ Запишите код ошибки.
▶ Нажмите на символ подтверждения.
▷ На дисплее появляется индикация состояния.
▶ Обратитесь в сервисную службу. (см. 11.4 Сервисная служба)

8.3.3 Обзор напоминаний

Поведение устройства при появлении напоминаний:

- На дисплее появляется напоминание.
- Раздается аварийный звуковой сигнал.
- При появлении некоторых напоминаний внутреннее освещение начинает мигать.

Можно деактивировать следующие напоминания (см. Деактивация напоминания) :

- Замените фильтр с активированным углем FreshAir

Сообщение	Причина	Устранение сообщений
 **Замените фильтр с активированным углем FreshAir**	Сообщение появляется, если нужно произвести замену фильтра с активированным углем FreshAir.	Выполните действия. (см. Замените фильтр с активированным углем FreshAir)

8.3.4 Устранение напоминаний

Замените фильтр с активированным углем FreshAir

Liebherr рекомендует: Производите замену фильтра с активированным углем FreshAir каждые 6 месяцев.

Указание
Фильтр с активированным углем FreshAir можно получить в магазине Liebherr-Hausgeräte по ссылке home.liebherr.com/shop/de/deu/zubehor.html.

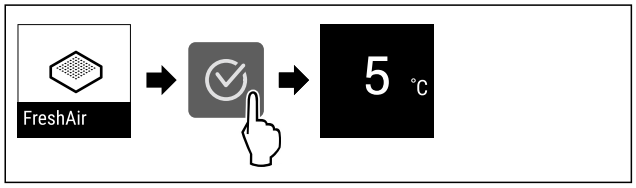

Fig. 134 Примерное изображение

▶ Нажмите на символ подтверждения.
▶ Замените фильтр с активированным углем. (см. 10.1 FreshAir-Фильтр с активированным углем)
▷ Фильтр с активированным углем обеспечивает оптимальное качество воздуха в холодильнике.
▷ Напоминание появится снова через 6 месяцев.

Если это напоминание больше не требуется, его можно деактивировать. (см. Деактивация напоминания)

9 Оснащение

9.1 Морозильная камера 4 звезды*

9.1.1 Открыть / закрыть морозильную камеру

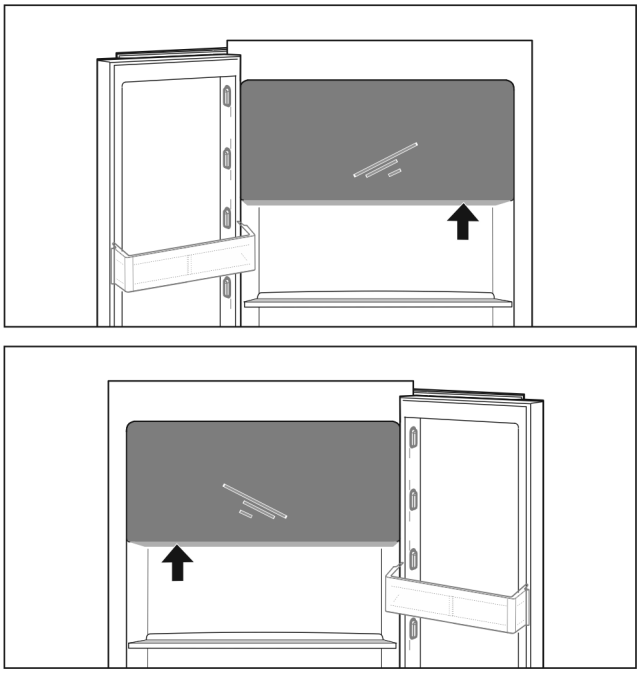

Fig. 135

Открыть морозильную камеру:
▶ Задействуйте зону охвата снизу.
▶ Нажать на плоскую ручку и одновременно потяните дверь движением вперед.

Закрыть морозильную камеру:
▶ Закрыть дверь и одновременно надавить спереди.
▷ Дверь зафиксирована.

9.2 Дверные полки

Дверные полки предназначены для хранения напитков и пищевых продуктов. Дверные полки можно переставить для индивидуального пользования и разобрать их для очистки. Однако Liebherr рекомендует использовать дверные полки в положении, в котором они были при поставке двери.

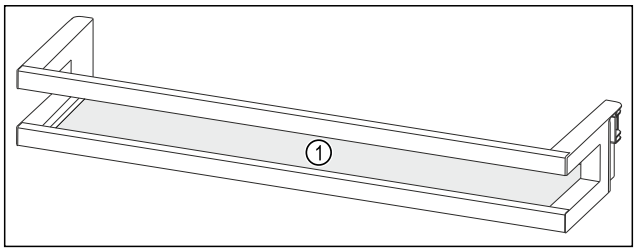

Fig. 136 Вид на дверную полку, примерное изображение
(1) Съемная полка

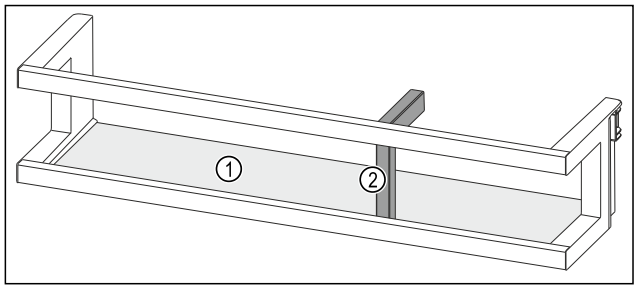

Fig. 137 Вид на дверную полку с держателем для бутылок, примерное изображение

(1) Съемная полка **(2)** Держатель для бутылок

В таблице ниже приведены примеры продуктов для хранения на соответствующих дверных полках.

Дверные полки	Пищевые продукты
Дверная полка (см. Fig. 136)	Масло, сыр, консервы, тюбики
Дверная полка с держателем для бутылок (см. Fig. 137)	Бутылки При помощи сдвижного держателя для бутылок можно зафиксировать бутылки на дверной полке.

9.2.1 Демонтаж дверной полки

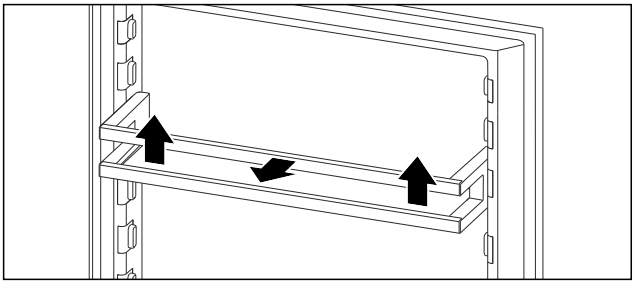

Fig. 138 Примерное изображение

▶ Сдвиньте дверную полку вверх.
▶ Потяните дверную полку вперед.

9.2.2 Установка дверной полки

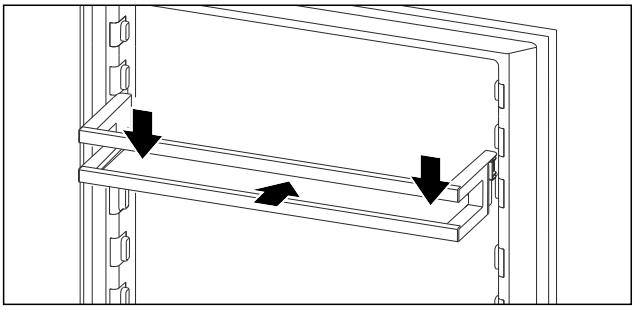

Fig. 139 Примерное изображение

▶ Вставьте дверную полку.
▶ Прижмите дверную полку вниз.

9.3 Съемные полки

9.3.1 Перемещение / извлечение съемных полок

Съемные полки защищены от случайного вытаскивания с помощью стопоров.

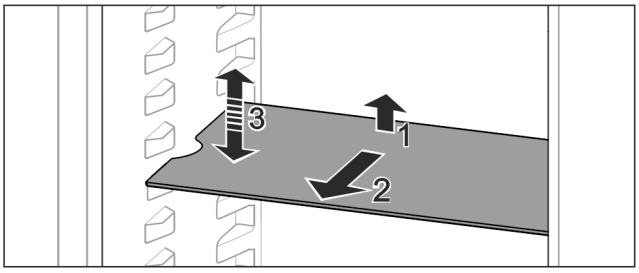

Fig. 140

▶ Приподнимите съемную полку и потяните движением на себя.
▷ Боковое отверстие совпадает с положением полки.
▶ Перемещение съемной полки: Поднимите или опустите на любую высоту и вставьте.

-или-

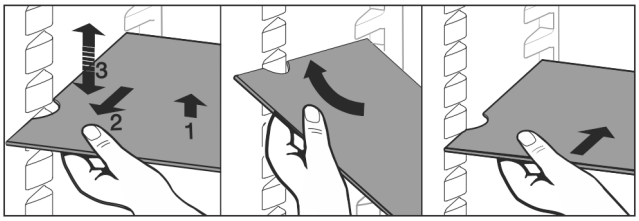

Fig. 141

▶ Полное извлечение съемной полки: Вытяните движением вперед.

▶ Облегченное извлечение: Съемную полку выставить под углом.
▶ Установка съёмных полок на место: Вставьте до упора.
▷ Стопоры показывают вниз.
▷ Стопоры лежат за передней опорной поверхностью.

9.4 Разделяемая съемная полка

9.4.1 Используйте разделяемую съемную полку

Съемные полки защищены от случайного вытаскивания с помощью стопоров.

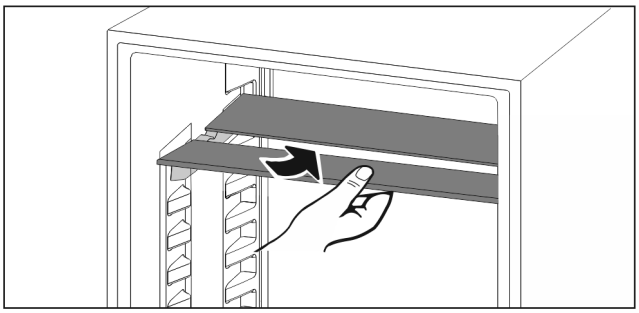

Fig. 142

▶ Разделяемую съемную полку вставьте снизу согласно рисунку.

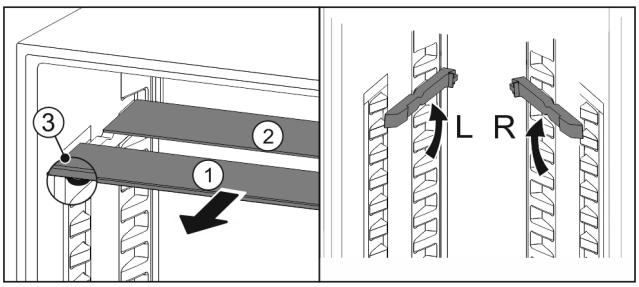

Fig. 143

Переместите в верхнее положение:

▶ По одной извлеките *Fig. 143 (1)* стеклянные панели движением вперед.
▶ Выньте опорные шины из фиксатора и установите на нужной высоте.
▶ Вставьте стеклянные панели по отдельности по очереди.
▷ Плоские стопоры спереди, прямо за опорной шиной.
▷ Высокие стопоры сзади.

Используйте обе полки для хранения:
▶ Одной рукой возьмите нижнюю стеклянную панель и потяните вперед.
▷ Стеклянная панель *Fig. 143 (1)* с декоративной планкой лежит спереди.
▷ Стопоры *Fig. 143 (3)* показывают вниз.
Устройства с морозильным отделением:*
▶ Опорные шины и разделяемые съемные полки не допускается устанавливать перед вентилятором.*

9.5 Сменная полка для хранения бутылок

На днище холодильного отделения можно установить стеклянную пластину или сменное отделение для бутылок. При поставке установлена стеклянная пластина.

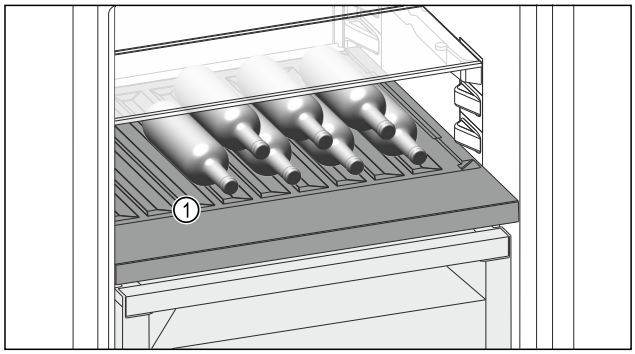

Fig. 144 Примерное изображение
(1) Сменная полка для бутылок

9.5.1 Использование сменного отделения для бутылок

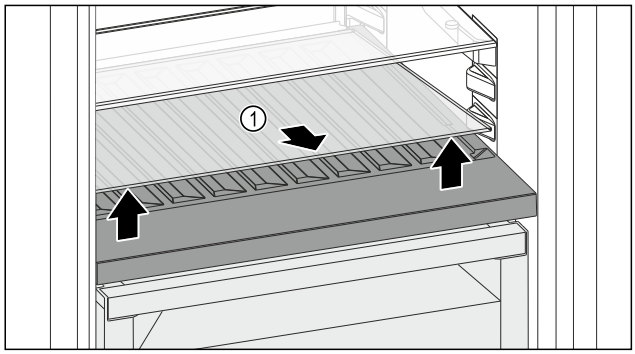

Fig. 145
▶ Приподнимите стеклянную пластину *Fig. 145 (1)* за выемку спереди и извлеките.
▶ Уложите стеклянную пластину *Fig. 145 (1)* на хранение вне устройства.
▶ Установите стеклянную пластину *(2)* под сменной полкой для хранения бутылок.

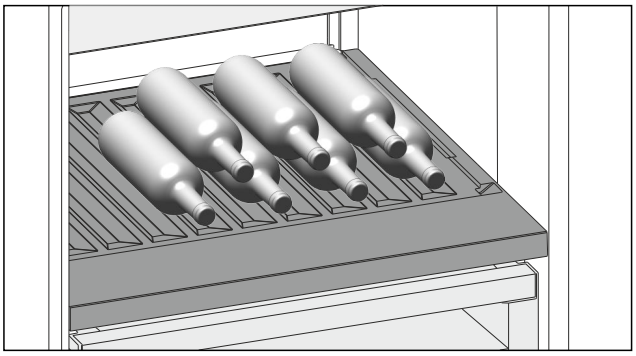

Fig. 146 Примерное изображение
▶ Бутылки укладывайте дном к задней стенке. (см. Fig. 146)

Указание
Если бутылки выступают вперед за пределы сменного отделения для бутылок:
▶ Переставьте нижнюю полку на двери на одну позицию вверх.

9.5.2 Использование стеклянной пластины

Убедитесь, что выполнены следующие исходные условия:
❑ Бутылки извлечены.
❑ Сменное отделение для бутылок очищено.
(см. 10.4 Извлечение / установка сменной полки для бутылок)
(см. 10.8.3 Очистка оснащения)

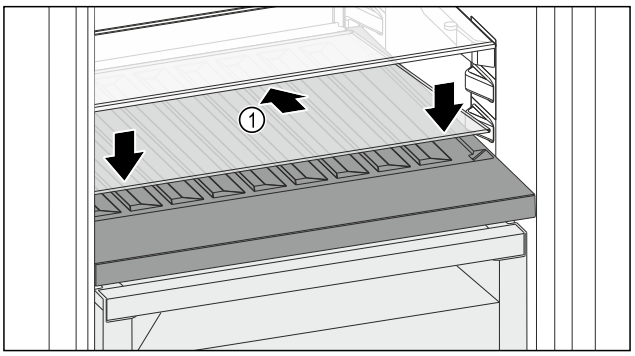

Fig. 147
▶ Вставьте стеклянную пластину *Fig. 147 (1)* наискосок и с уклоном назад вниз.
▶ Опустите стеклянную пластину *Fig. 147 (1)* спереди.

9.6 Выдвижные ящики

Вы можете извлечь выдвижные ящики для очистки.

Извлечение и вставка выдвижных ящиков отличаются в зависимости от выдвижной системы. Ваше устройство может иметь разные выдвижные системы.

Указание
При недостаточной вентиляции потребление электроэнергии повышается, и производительность охлаждения снижается.
▶ Вентиляционный воздушный зазор внутри на задней стенке всегда должен оставаться свободным.

9.6.1 Выдвижной ящик на салазках

Извлечение выдвижного ящика

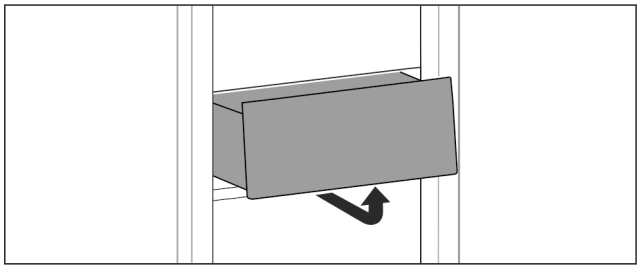

Fig. 148

▶ Извлекайте выдвижной ящик, как показано на рисунке.

Вставка выдвижного ящика

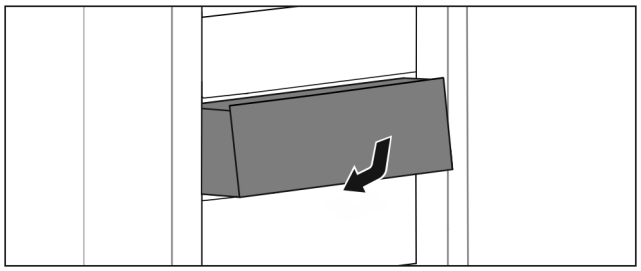

Fig. 149

▶ Вставить выдвижной ящик, как показано на рисунке.

9.6.2 Выдвижной ящик на телескопических направляющих

Выдвижной ящик движется посредством выдвижных направляющих (телескопических направляющих). Есть телескопические направляющие с полным выдвижением и телескопические направляющие с частичным выдвижением. Выдвижные ящики с полным выдвижением могут быть полностью вытянуты из устройства. Выдвижные ящики с частичным выдвижением могут быть вытянуты из устройства не полностью. Какая система установлена на Вашем устройстве, зависит от типа устройства.

Полное выдвижение*

Вы распознаете полное выдвижение по зажиму, который находится соответственно сзади слева и справа на направляющей.

Извлечение выдвижного ящика

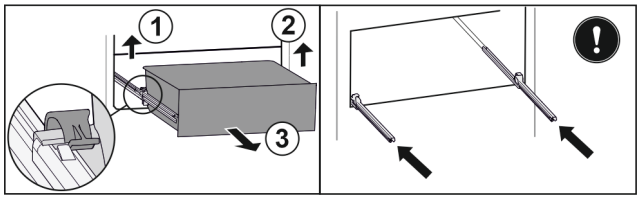

Fig. 150

▶ Вытяните выдвижной ящик до упора.
▶ Приподнимите левый зажим и одновременно вытяните движением вперед выдвижной ящик слева. *Fig. 150 (1)*
▶ Приподнимите правый зажим и одновременно вытяните движением вперед выдвижной ящик справа. *Fig. 150 (2)*
▶ Извлеките выдвижной ящик движением вперед. *Fig. 150 (3)*
▶ Вставьте направляющие.

Вставка выдвижного ящика

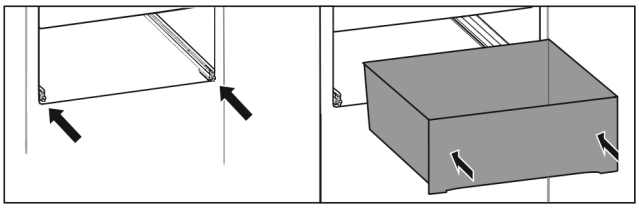

Fig. 151

▶ Вставьте направляющие.
▶ Установите выдвижной ящик на направляющие.
▶ Вставьте выдвижной ящик движением назад.
▷ Выдвижной ящик зафиксируется со щелчком.

Частичное выдвижение холодильного отделения*

Извлечение выдвижного ящика

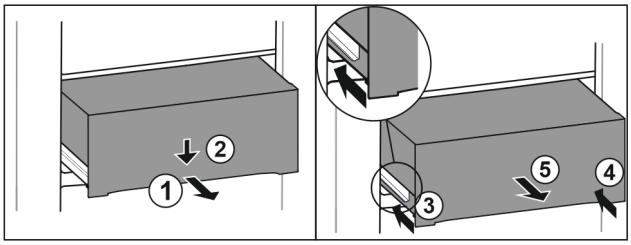

Fig. 152

▶ Вытяните выдвижной ящик наполовину. *Fig. 152 (1)*
▶ Вдавите выдвижной ящик в передней части вниз. *Fig. 152 (2)*
▶ Задвиньте левую направляющую прим. на 2 см. *Fig. 152 (3)*
▶ Задвиньте правую направляющую прим. на 2 см. *Fig. 152 (4)*
▶ Извлеките выдвижной ящик движением вперед. *Fig. 152 (5)*

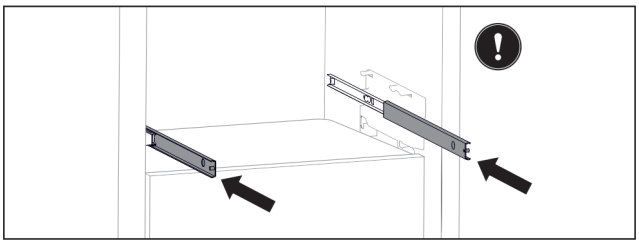

Fig. 153

Если после извлечения выдвижного ящика направляющие еще не вставлены полностью:

▶ Вставьте направляющие полностью.

Вставка выдвижного ящика

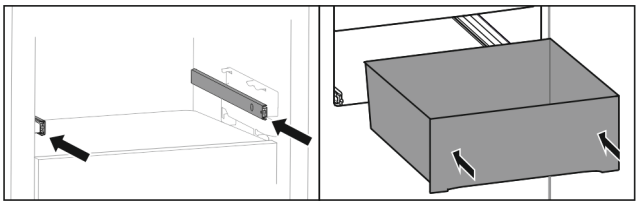

Fig. 154

▶ Вставьте направляющие.
▶ Установите выдвижной ящик на направляющие.
▶ Вставьте выдвижной ящик движением назад.

9.7 Крышка отделения Fruit & Vegetable

Крышка отделения позволяет длительно сохранять влажность воздуха.

Крышка отделения находится прямо на выдвижном ящике и может быть прикрыта съемными полками или дополнительными выдвижными ящиками.

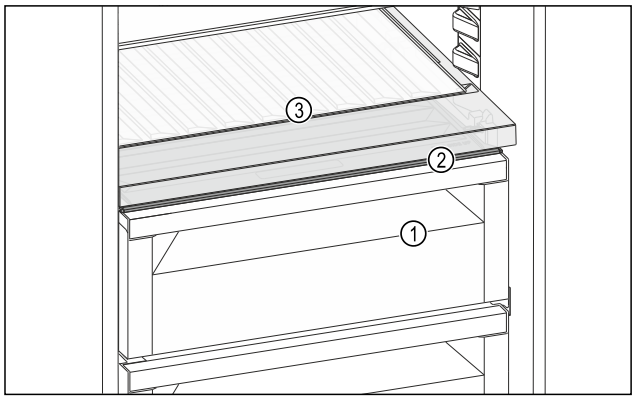

Fig. 155 Вид на крышку отделения Fruit & Vegetable, примерное изображение

(1) Отделение Fruit & Vegetable
(2) Крышка отделения Fruit & Vegetable
(3) Сменная полка для хранения бутылок

9.7.1 Уменьшение влажности воздуха в выдвижном ящике

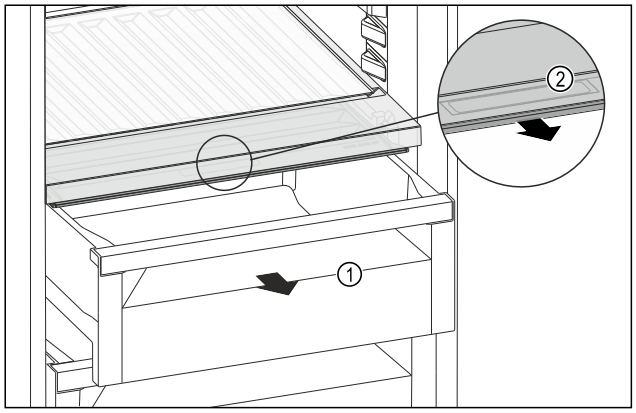

Fig. 156

▶ Извлеките выдвижной ящик *Fig. 156 (1)*.
▶ Возьмитесь за утопленную ручку *Fig. 156 (2)* на крышке отделения и одновременно потяните крышку отделения вперед.
▷ При закрытом выдвижном ящике между крышкой отделения и выдвижным ящиком отсутствует зазор.

9.7.2 Увеличение влажности воздуха в выдвижном ящике

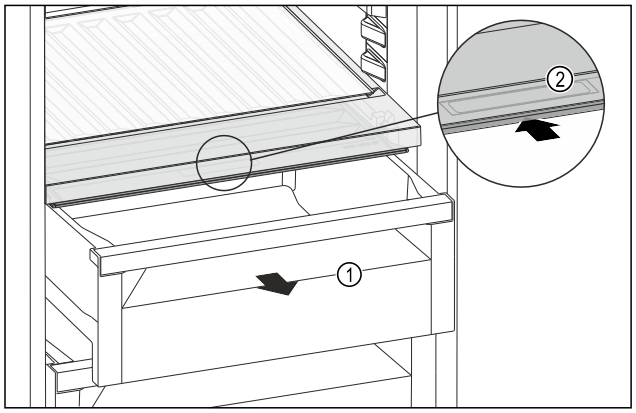

Fig. 157

▶ Извлеките выдвижной ящик *Fig. 157 (1)*.
▶ Возьмитесь за утопленную ручку *Fig. 157 (2)* на крышке отделения и одновременно введите крышку отделения назад.
▷ При закрытом выдвижном ящике крышка отделения плотно прилегает к выдвижному ящику.

9.7.3 Использование отделения Fruit & Vegetable в качестве отделения Meat & Dairy

Отделение Fruit & Vegetable можно использовать как отделение Meat & Dairy. Для этого необходимо снизить влажность в выдвижном ящике. (см. 9.7.1 Уменьшение влажности воздуха в выдвижном ящике)

9.8 Держатель для бутылок

9.8.1 Использование держателя для бутылок

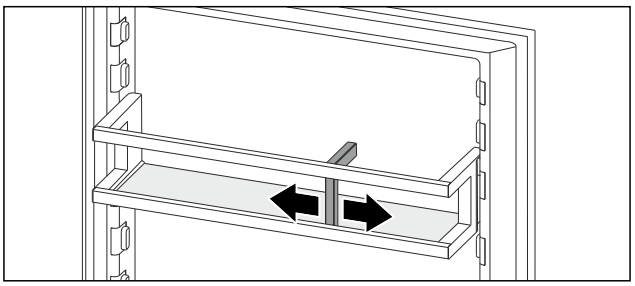

Fig. 158

▶ Надвинуть держатель для бутылок на бутылки.
▷ Бутылки не опрокидываются.

9.9 FlexCube

FlexCube оснащен различными отверстиями, в которых можно хранить небольшие предметы, такие как тюбики, стаканчики с йогуртами или перепелиные яйца. FlexCube можно установить, например, в дверные полки любых моделей Liebherr. При необходимости можно разместить рядом несколько FlexCube.

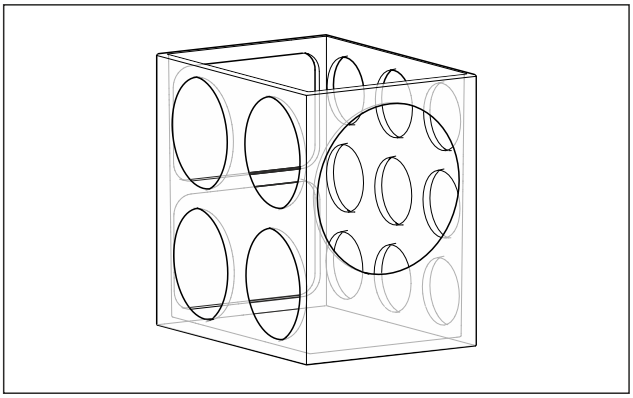

Fig. 159 Примерное изображение

Указание
Данные принадлежности можно получить в магазине Liebherr-Hausgeräte по ссылке home.liebherr.com/shop/de/deu/zubehor.html.

9.9.1 Применение FlexCube

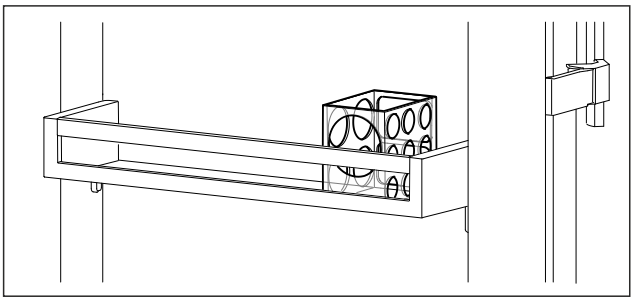

Fig. 160 Примерное изображение

▶ Установите FlexCube в дверную полку.

-или-

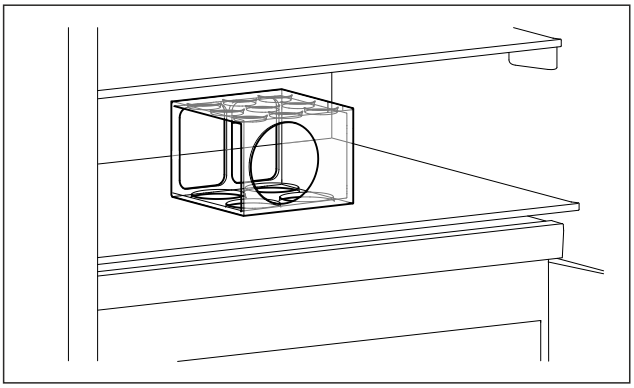

Fig. 161 Примерное изображение

▶ Установите FlexCube на съемную полку.

▶ Разместите небольшие предметы для хранения в FlexCube.

10 Уход

10.1 FreshAir-Фильтр с активированным углем

FreshAir-Фильтр с активированным углем находится в отделении над вентилятором.

Он обеспечивает оптимальное качество воздуха.

❑ Фильтр с активированным углем менять каждые 6 месяцев.
При активированном напоминании о необходимости замены появляется сообщение на индикации.

❑ Фильтр с активированным углем можно утилизировать с обычным бытовым мусором.

Указание
Фильтр с активированным углем FreshAir можно получить в магазине Liebherr-Hausgeräte по ссылке home.liebherr.com/shop/de/deu/zubehor.html.

10.1.1 Извлечение фильтра с активированным углем FreshAir

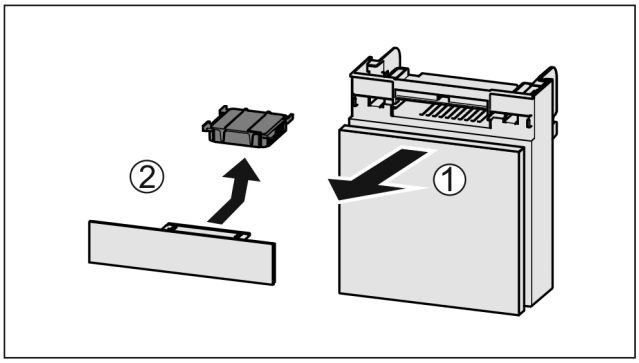

Fig. 162

▶ Вытянуть *Fig. 162 (1)* отделение движением вперед.

▶ Извлечение *Fig. 162 (2)* фильтра с активированным углем.

10.1.2 Вставка фильтра с активированным углем FreshAir

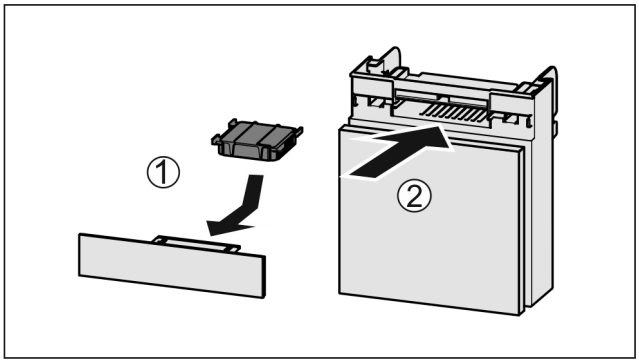

Fig. 163

▶ Установите фильтр с активированным углем, как показано на рисунке *Fig. 163 (1)*.

▷ Фильтр с активированным углем ощутимо фиксируется.
Если фильтр с активированным углем показывает вниз:

▶ Вставьте отделение *Fig. 163 (2)*.

▷ Фильтр с активированным углем теперь готов к работе.

10.2 Демонтаж / монтаж держателя для бутылок

10.2.1 Демонтаж держателя для бутылок

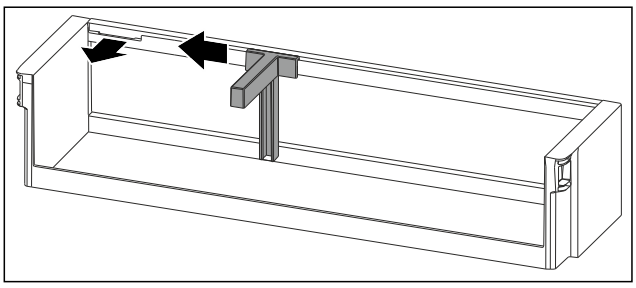

Fig. 164

▶ Сместите держатель для бутылок до выемки в сторону.

▶ Извлеките держатель для бутылок движением вперед.

10.2.2 Установка держателя для бутылок

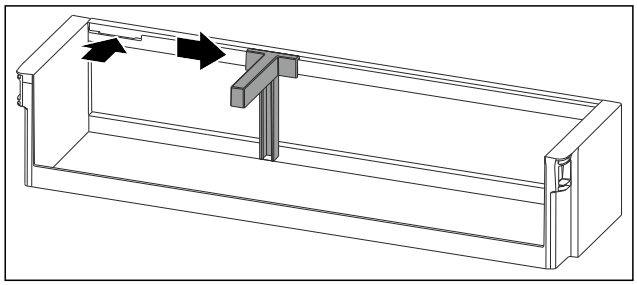

Fig. 165

▶ Установите держатель для бутылок в выемку.
▶ Сместите держатель для бутылок в нужное положение в сторону.

10.3 Разборка/сборка выдвижных систем

10.3.1 Указания по разборке

Вы можете разобрать некоторые выдвижные системы для очистки. Ваше устройство может иметь разные выдвижные системы.

Следующие выдвижные системы являются разборными или неразборными:

Выдвижная система	разборная / неразборная
Выдвижной ящик на салазках	неразборная
Полное выдвижение*	неразборная*
Частичное выдвижение холодильного отделения*	неразборная*

10.4 Извлечение / установка сменной полки для бутылок

Вы можете извлечь сменную полку для бутылок для очистки.

10.4.1 Извлечение сменной полки для бутылок

Убедитесь, что выполнены следующие исходные условия:

❑ Бутылки извлечены.
❑ Стеклянная пластина извлечена. (см. 9.5.1 Использование сменного отделения для бутылок)

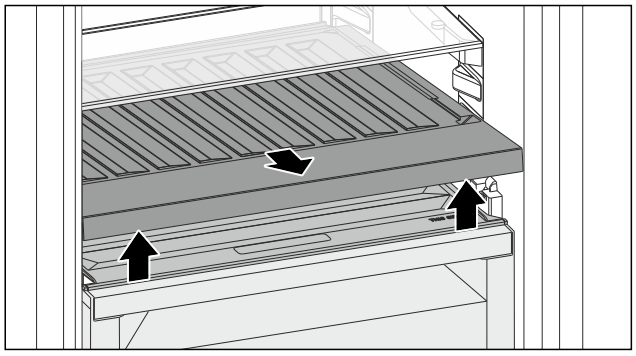

Fig. 166

▶ Приподнимите сменную полку для бутылок спереди и извлеките.
▷ Крышка отделения прозрачная.

Указание
Liebherr рекомендует:

На расположенную внизу крышку отделения не ставить товары.

10.4.2 Установка сменной полки для бутылок

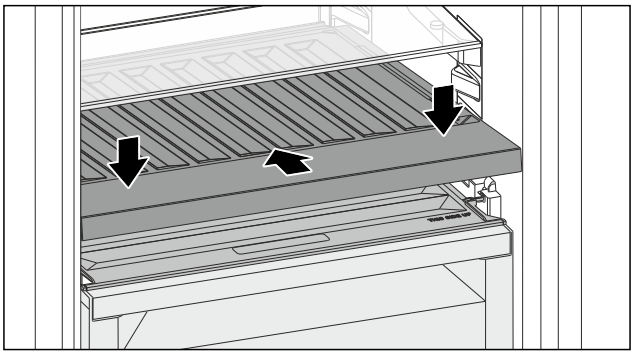

Fig. 167

▶ Вдвиньте сменную полку для бутылок до упора и придавите вниз.
▶ Установите стеклянную пластину. (см. 9.5.2 Использование стеклянной пластины)

-или-

▶ Используйте сменную полку для бутылок.

10.5 Крышка отделения Fruit & Vegetable

Можно извлечь крышку отделения для очистки.

10.5.1 Извлечение крышки отделения

Убедитесь, что выполнены следующие исходные условия:

❑ Извлечена стеклянная пластина непосредственно над сменной полкой для хранения бутылок.
❑ Извлечена сменная полка для хранения бутылок.
❑ Выдвижной ящик непосредственно под крышкой отделения извлечен. (см. 9.6 Выдвижные ящики)

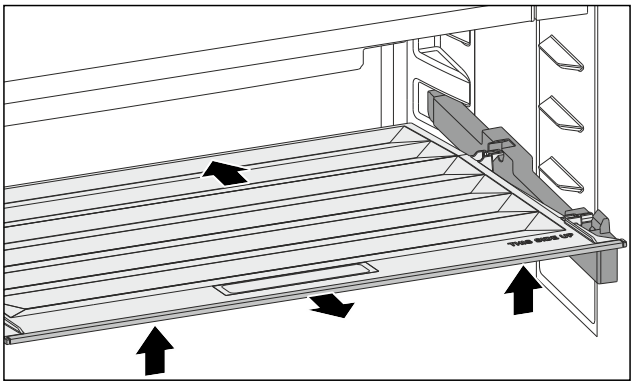

Fig. 168

▶ Сдвиньте крышку отделения назад.
▶ Приподнимите крышку отделения спереди.
▶ Извлеките крышку отделения движением вперед под наклоном вверх.

*** Наличие в зависимости от модели и комплектации**

10.5.2 Установка крышки отделения

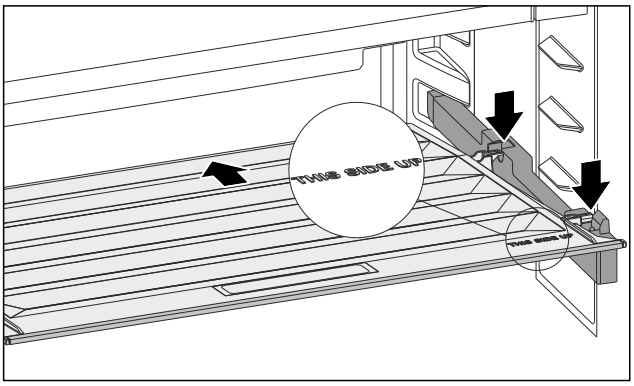

Fig. 169

Если надпись THIS SIDE UP сверху:

▶ Установите задние крепежные элементы в соответствующие задние отверстия.
▶ Сдвиньте крышку отделения назад.
▶ Опустите крышку отделения спереди и закрепите передние крепежные элементы в отверстиях.
▶ Установите крышку отделения в нужное положение.

10.6 Размораживание устройства

ПРЕДУПРЕЖДЕНИЕ
Недопустимое размораживание устройства!
Травмы и повреждения.
▶ Для ускорения процесса оттаивания не используйте другие механические устройства или прочие средства, кроме рекомендованных производителем.
▶ Не используйте электрические нагреватели или приборы для очистки паром, открытое пламя или спреи для оттаивания.
▶ Не удаляйте лёд острыми предметами.

Размораживание происходит автоматически. Талая вода стекает через отверстие для стока и испаряется.
▶ Регулярно очищайте отверстие для стока талой воды. (см. 10.8 Чистка устройства)

10.7 Ручное размораживание морозильной камеры*

После длительной эксплуатации образуется слой инея или льда.

Следующие факторы ускоряют процесс образования слоя инея или льда:

- Устройство часто открывается.
- Закладываются теплые продукты.

▶ Выключите устройство.
▶ Извлеките сетевой штекер из розетки или выключите предохранитель.
▶ Заверните замороженные продукты в газетную или оберточную бумагу и поместите в прохладное место.



▶ Поставьте на центральную панель кастрюлю с горячей, но не кипящей водой.
▷ Процесс размораживания будет ускорен.
▶ Во время размораживания держите дверь камеры и устройства открытой.
▶ Извлеките отделившиеся куски льда.
▶ При необходимости несколько раз соберите талую воду губкой или тряпкой.
▶ Очистите устройство. (см. 10.8 Чистка устройства)

10.8 Чистка устройства

10.8.1 Подготовка

ПРЕДУПРЕЖДЕНИЕ
Опасность электрического удара!
▶ Вытащите штекер холодильник из розетки или иным способом прервите подачу электропитания.

ПРЕДУПРЕЖДЕНИЕ
Опасность пожара
▶ Не допускайте повреждения контура хладагента.

▶ Опорожнить устройство.
▶ Извлечь сетевую вилку.
-или-
▶ Активируйте CleaningMode. (см. CleaningMode)

10.8.2 Очистка внутреннего пространства

ВНИМАНИЕ
Не надлежащая очистка!
Повреждения на устройстве.
▶ Использовать исключительно мягкие салфетки и ph-нейтральные универсальные чистящие средства.
▶ Запрещается использовать губки с трущим или царапающим покрытием, а также стальную вату.
▶ Не используйте едкие, порошковые чистящие средства, а также чистящие средства, содержащие песок, хлористые соединения или кислоту.

▶ Пластмассовые поверхности: ручная очистка мягкой чистой тканью с чуть теплой водой и небольшим количеством моющего средства.
▶ Металлические поверхности: ручная очистка мягкой чистой тканью с чуть теплой водой и небольшим количеством моющего средства.
▶ Отверстие для слива: удалите отложения, используя тонкое вспомогательное средство, например, ватную палочку.

10.8.3 Очистка оснащения

ВНИМАНИЕ
Не надлежащая очистка!
Повреждения на устройстве.
▶ Использовать исключительно мягкие салфетки и ph-нейтральные универсальные чистящие средства.
▶ Запрещается использовать губки с трущим или царапающим покрытием, а также стальную вату.
▶ Не используйте едкие, порошковые чистящие средства, а также чистящие средства, содержащие песок, хлористые соединения или кислоту.

Очистка мягкой чистой тканью с чуть теплой водой и небольшим количеством средства для мытья посуды:

- Полки в дверях
- Съемная полка
- Разделяемая съемная полка
- Крышка отделения Fruit & Vegetable
- Выдвижная секция складирования
- Сменная полка для хранения бутылок

Очистка влажной салфеткой:

- Телескопические направляющие

Учтите: Запрещено удалять смазку с направляющих, которая служит для смазывания!

Очистка в мойке при 60 °C:

- Держатель для бутылок
- Поддерживающая деталь разделяемая съемная полка
- Ванночка для кубиков льда*
- FlexCube

▶ Разобрать оснащение, см. соответствующую главу.
▶ Очистка оснащения.

10.8.4 После очистки

▶ Протрите насухо устройство и детали оборудования.
▶ Подсоедините устройство и включите.
Если температура достаточно низкая:
▶ Вложить продукт питания.
▶ Чистку повторять регулярно.

11 Поддержка клиентов

11.1 Технические данные

Температурные зоны	
Охлаждение	3 °C до 9 °C
BioFresh	от 0 °C до 3 °C

Максимальный замораживаемый объем / 24 часа	
Морозильная камера*	см. заводскую табличку в п. «Производительность по замораживанию .../ 24 ч» *

Освещение	
Класс энергосбережения[1]	Источник света
Данное изделие содержит один или несколько источников света класса энергосбережения G.	Светодиод

[1] *Устройство может содержать источники света различных классов энергосбережения. Низший класс энергосбережения указан.*

11.2 Рабочие шумы

Устройство стает причиной разных шумов во время работы.

- При **незначительной производительности охлаждения** устройство работает экономно, но дольше. Громкость **меньше**.
- При **сильной холодопроизводительности** пищевые продукты охлаждаются быстрее. Громкость **выше**.

Примеры:

- функции активированы (см. 8.2 Функции устройства)
- работающий вентилятор
- вложенные свежие пищевые продукты
- высокая температура окружающей среды
- долгое время открытая дверь

Шум	Возможная причина	Тип шума
Бульканье и плеск	Хладагент течет в контуре охлаждения.	нормальный шум при работе
Фырканье и шипение	Хладагент входит в контур охлаждения.	нормальный шум при работе
Жужжание	Устройство охлаждает. Громкость зависит от производительности охлаждения.	нормальный шум при работе
Гудение и рокот	Работает вентилятор.	нормальный рабочий шум
Щелчок	Осуществляется включение и выключение компонентов.	нормальный шум переключения
Треск или жужжание	Клапаны или заслонки активны.	нормальный шум переключения

Шум	Возможная причина	Тип шума	Устранение
Вибрация	Неправильное встраивание	Ошибка-шум	Проверить монтаж. Выровнять устройство.
Стук	Оснащение, Предметы внутри устройства	Ошибка-шум	Фиксирование частей оснащения. Оставить расстояние между предметами.

11.3 Техническая неисправность

Данное устройство сконструировано и изготовлено так, чтобы обеспечить безопасность функционирования и длительный срок службы. Тем не менее, если при эксплуатации возникла неисправность, проверьте, не вызвана ли она ошибкой в управлении. В этом случае возникшие расходы должны лечь на пользователя даже в период гарантийного обслуживания.

Следующие неисправности можно устранить самостоятельно.

11.3.1 Функционирование устройства

Неисправность	Причина	Устранение
Устройство не работает.	→ Устройство не включено.	▶ Включите устройство.
	→ Сетевая вилка неправильно вставлена в розетку.	▶ Проверьте сетевую вилку.
	→ Предохранитель розетки не в порядке.	▶ Проверьте предохранитель.

Неисправность	Причина	Устранение
	→ Нарушение электроснабжения	▶ Устройство держите закрытым. ▶ Защита продуктов питания: положите сверху на продукты аккумуляторы холода или используйте другое морозильное устройство, если отключение электропитания оказывается продолжительным.* ▶ Размороженные продукты не замораживайте повторно.*
	→ Разъем, предназначенный для устройств, не выделяющих тепла, вставлен неправильно в устройство.	▶ Проверьте разъем, предназначенный для устройств, не выделяющих тепла.
Температура недостаточно низкая.	→ Дверь устройства неплотно закрыта.	▶ Закройте дверцу устройства.
	→ Недостаточный приток и отток воздуха.	▶ Высвободите вентиляционную решетку и очистите ее.
	→ Окружающая температура слишком высокая.	▶ Решение проблемы: (см. 1.7 Климатические классы)
	→ Устройство открывали слишком часто или надолго.	▶ Подождите – возможно, необходимая температура восстановится сама собой. Если это не происходит, обратитесь в сервисную службу. (см. 11.4 Сервисная служба)
	→ Температура установлена неправильно.	▶ Установите более низкую температуру и проверьте через 24 часа.
	→ Устройство установлено вблизи источника тепла (плита, система отопления и т. д.).	▶ Измените место установки устройства или источника тепла.
	→ Устройство неверно установлено в нише.	▶ Убедитесь, что устройство установлено правильно, а дверь плотно закрывается.
Уплотнение двери необходимо заменить из-за повреждения или по другой причине.	→ Уплотнение двери является сменным. Его можно заменить без какого-либо вспомогательного инструмента.	▶ Обратитесь в сервисную службу. (см. 11.4 Сервисная служба)
На устройстве образовался лед или конденсат.	→ Дверное уплотнение может выйти из паза.	▶ Проконтролируйте дверное уплотнение на правильность посадки в пазу.

11.3.2 Оснащение

Неисправность	Причина	Устранение
Внутреннее освещение не работает.	→ Устройство не включено.	▶ Включите устройство.
	→ Дверь была открыта дольше 15 минут.	▶ При открытой двери внутреннее освещение автоматически выключается приблизительно через 15 минут.
	→ Неисправен светодиод освещения, или повреждена крышка.	▶ Обратитесь в сервисную службу. (см. 11.4 Сервисная служба)
Морозильная камера не закрывается.*	→ Блокировка зафиксировалась при открытой двери.	▶ Заново задействуйте ручку.

11.4 Сервисная служба

Сначала проверьте, можно ли устранить дефект самостоятельно (см. 11 Поддержка клиентов) . Если нет, то следует обратиться в сервисную службу.

Адрес имеется в прилагаемой брошюре «Сервисная служба Liebherr» или по ссылке home.liebherr.com/service.

ПРЕДУПРЕЖДЕНИЕ
Неквалифицированно выполненный ремонт!
Травмы.
- ▶ Ремонт и вмешательство в устройство и работы на сетевом кабеле, не указанные однозначно (см. 10 Уход) , разрешается выполнять только специалисту сервисной службы.
- ▶ Замена поврежденных сетевых кабелей осуществляется только производителем, его сервисной службой или лицом с аналогичной квалификацией.
- ▶ В устройствах со штекером для слаботочных устройств замена может производиться заказчиком.

11.4.1 Обращение в сервисную службу

Убедитесь в том, что подготовлена следующая информация об устройстве:

- ❑ Обозначение устройства (модель и индекс)
- ❑ Сервисный номер (сервис)
- ❑ Серийный номер (S-Nr.)

- ▶ Вызовите информацию об устройстве через дисплей. (см. Сведения об устройстве)

-или-

- ▶ Возьмите информацию об устройстве с заводской таблички. (см. 11.5 Заводская табличка)

- ▶ Записать информацию о приборе.
- ▶ Обратитесь в сервисную службу: Сообщите о неисправности и информацию об устройстве.
- ▷ Это позволит выполнить быстрое и целенаправленное обслуживание.
- ▶ Следуйте последующим инструкциям сервисной службы.

11.5 Заводская табличка

Заводская табличка находится за выдвижными ящиками на внутренней стенке устройства.

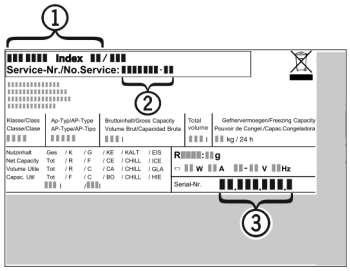

Fig. 170

(1) Название устройства **(3)** Серийный номер
(2) Сервисный номер

- ▶ Считать информацию с заводской таблички.

12 Отключение

- ▶ Опорожнить устройство.
- ▶ Выключите устройство. (см. Включение и выключение устройства)
- ▶ Извлеките сетевой штекер из розетки.
- ▶ При необходимости извлеките разъем, предназначенный для устройств, не выделяющих тепла: Извлеките разъем, предназначенный для устройств, не выделяющих тепла, и одновременно переместите его влево и вправо.
- ▶ Очистите устройство. (см. 10.8 Чистка устройства)
- ▶ Оставьте дверь устройства открытой, чтобы не возникали неприятные запахи.

13 Утилизация

Убедитесь, что выполнены следующие исходные условия:

- ❑ Значение символов на устройстве изучено.
- ❑ Указания по утилизации изучены. (см. 1.5 Указания по утилизации)

13.1 Подготовка устройства к утилизации

- ▶ Выведите устройство из эксплуатации. (см. 12 Отключение)

13.2 Экологичная утилизация устройства

ПРЕДУПРЕЖДЕНИЕ
Выделение хладагента и масла!
Пожар. Содержащийся в устройстве хладагент не опасен для окружающей среды, но является горючим материалом. Содержащееся в устройстве масло также является горючим материалом. Вытекающий хладагент или масло при соответствующей высокой концентрации и при контакте с внешним источником тепла могут воспламениться.
- ▶ Не повредите трубопроводы контура хладагента и компрессор.

- ▶ Соблюдайте указания по транспортировке устройства. (см. 3.4 Транспортировка устройства)
- ▶ Не допускайте повреждения устройства в процессе возврата.
- ▶ Утилизируйте устройство в соответствии с требованиями.

14 Информация об изготовителе

Liebherr-Hausgeraete Ochsenhausen GmbH
D-88411 Оксенхаузен
Меммингер Штрассе 77-79
Германия

Scan QR Code and find digital operating and installation instructions.



home.liebherr.com

20260720 **7088661-00**

Liebherr-Hausgeräte GmbH
Memminger Straße 77-79
88416 Ochsenhausen
Deutschland